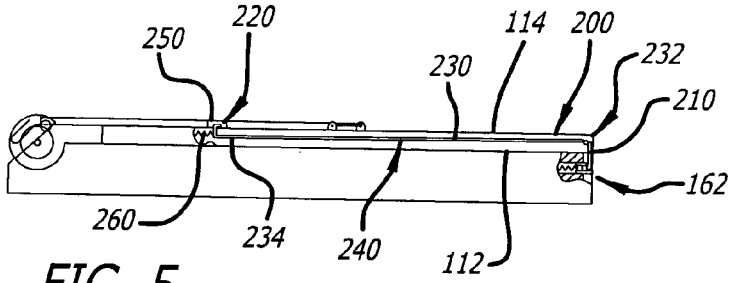

FIG. 5

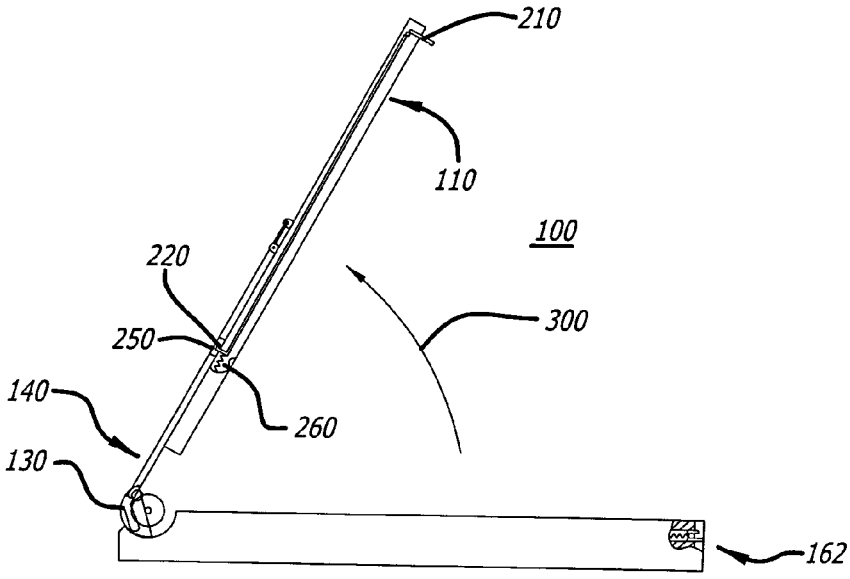

FIG. 9

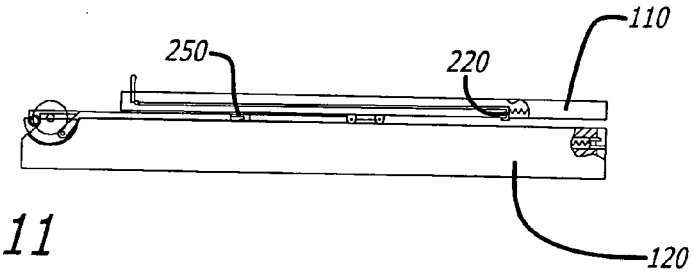

FIG. 11