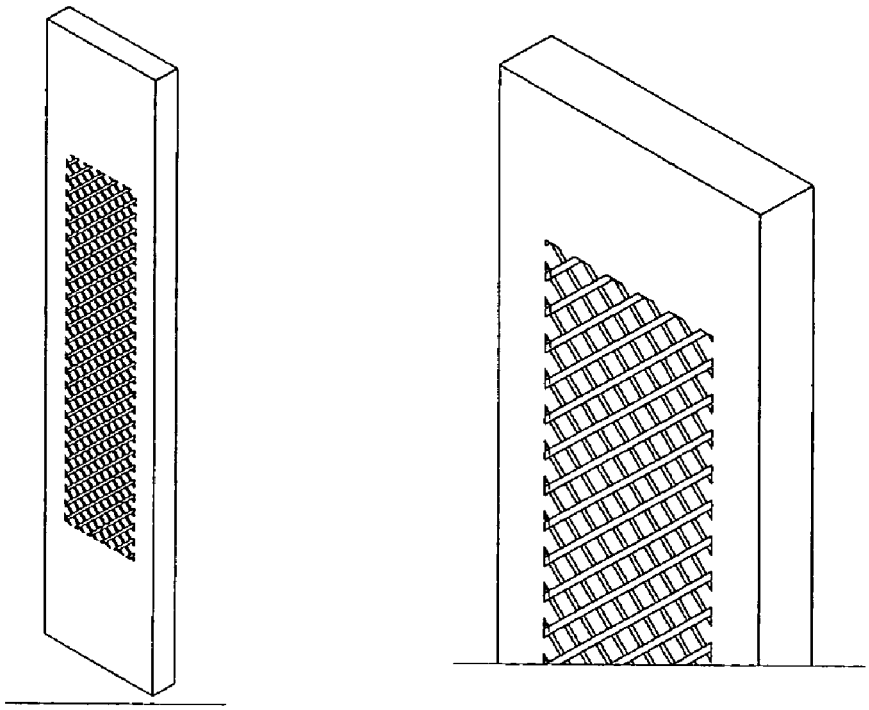

Fig. 2c

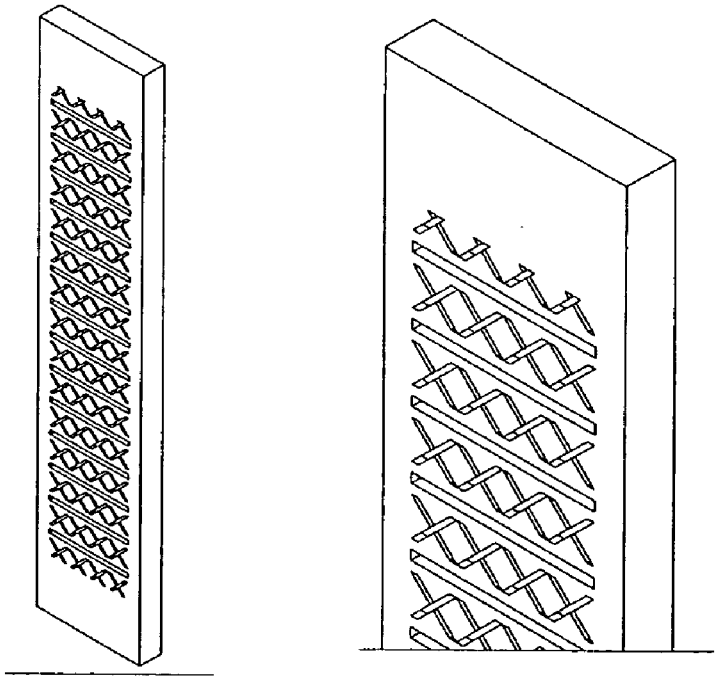

Fig. 2d