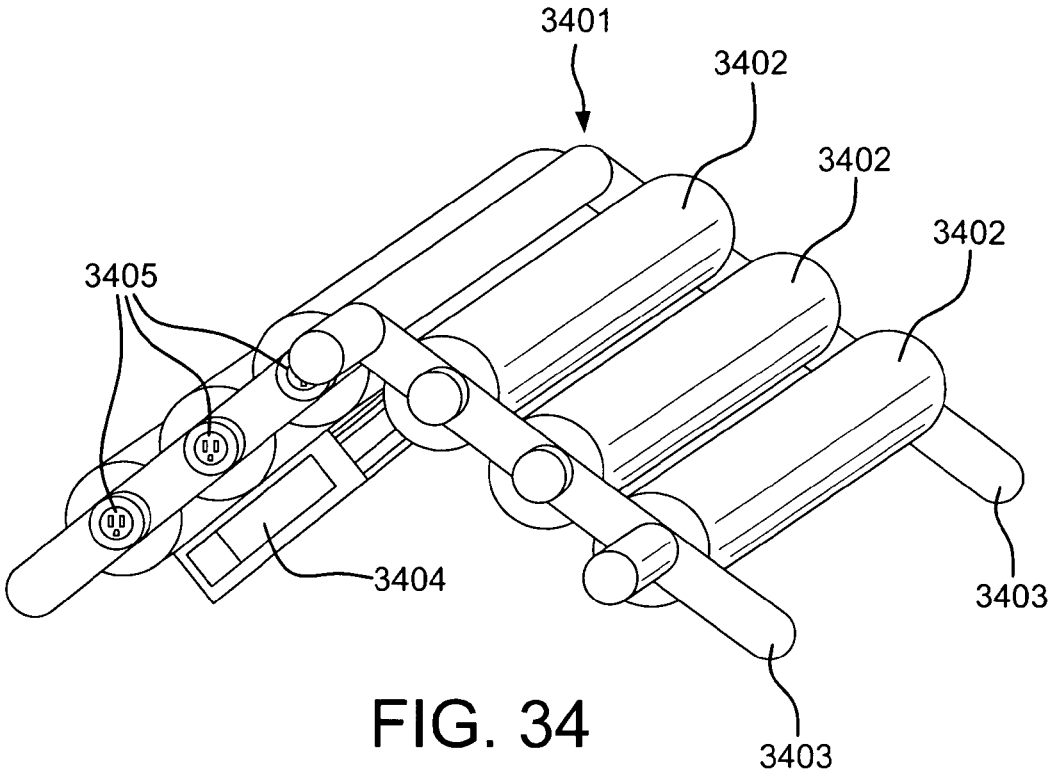
3401
3402
3402
3402
3405
3404
3403
3403

FIG. 34

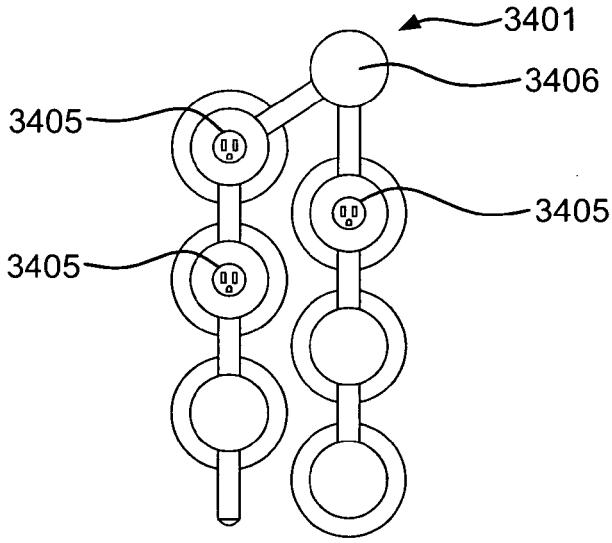
3401
3406
3405
3405
3405

FIG. 35