FIG. 1

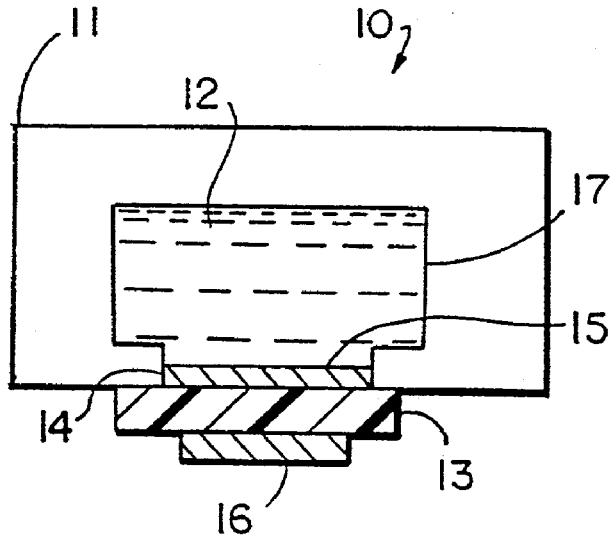

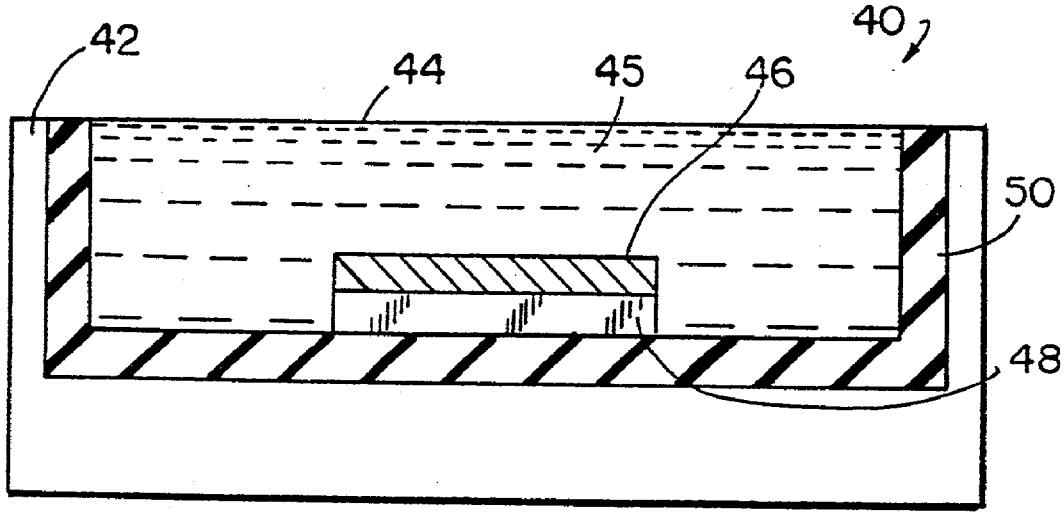

FIG. 4