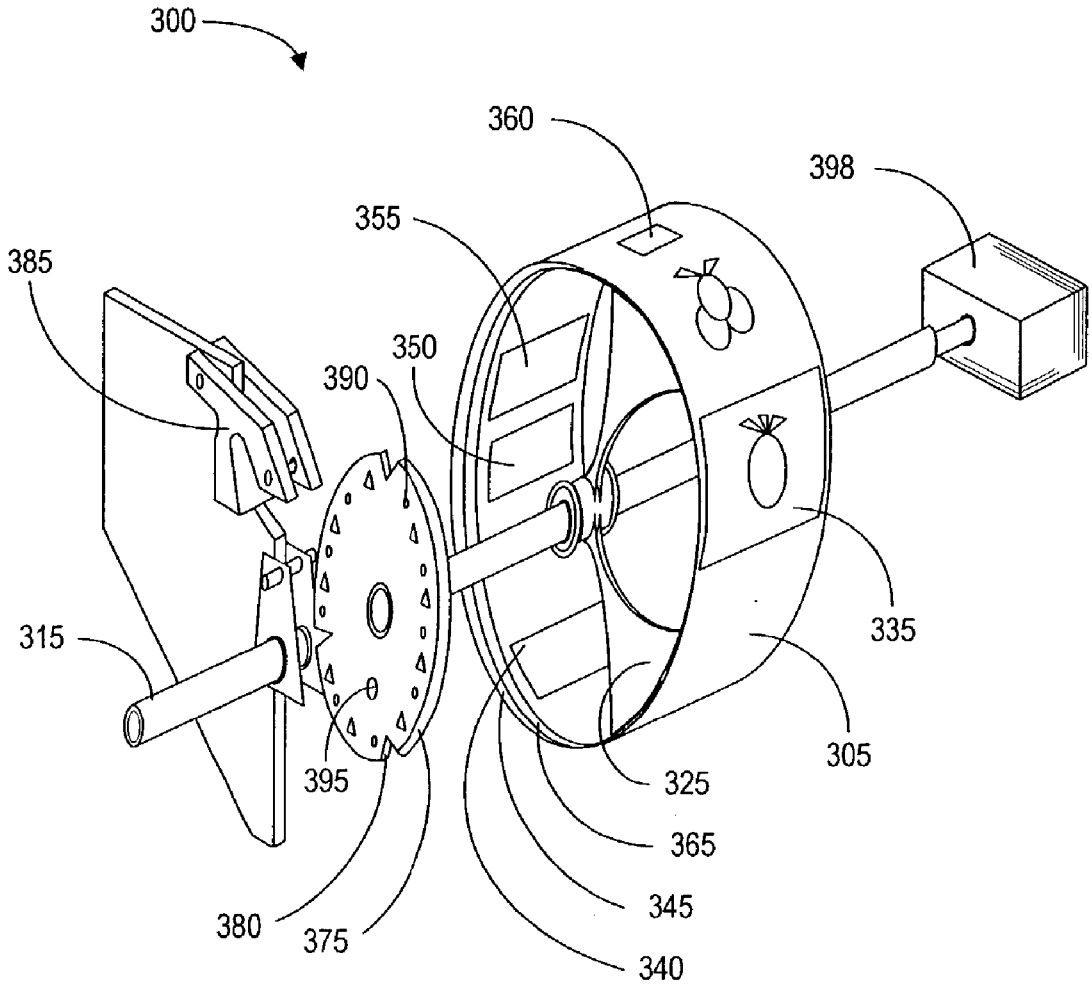
300
360
398
355
385
350
390
335
315
305
395
325
365
345
380
375
340

FIG. 3B