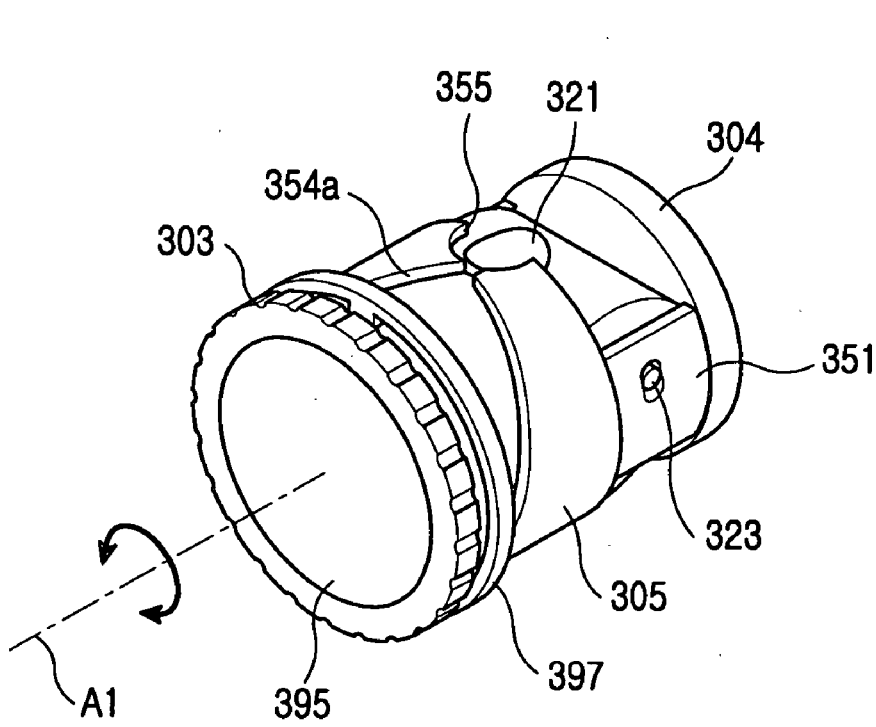

FIG.18