FIG. 7

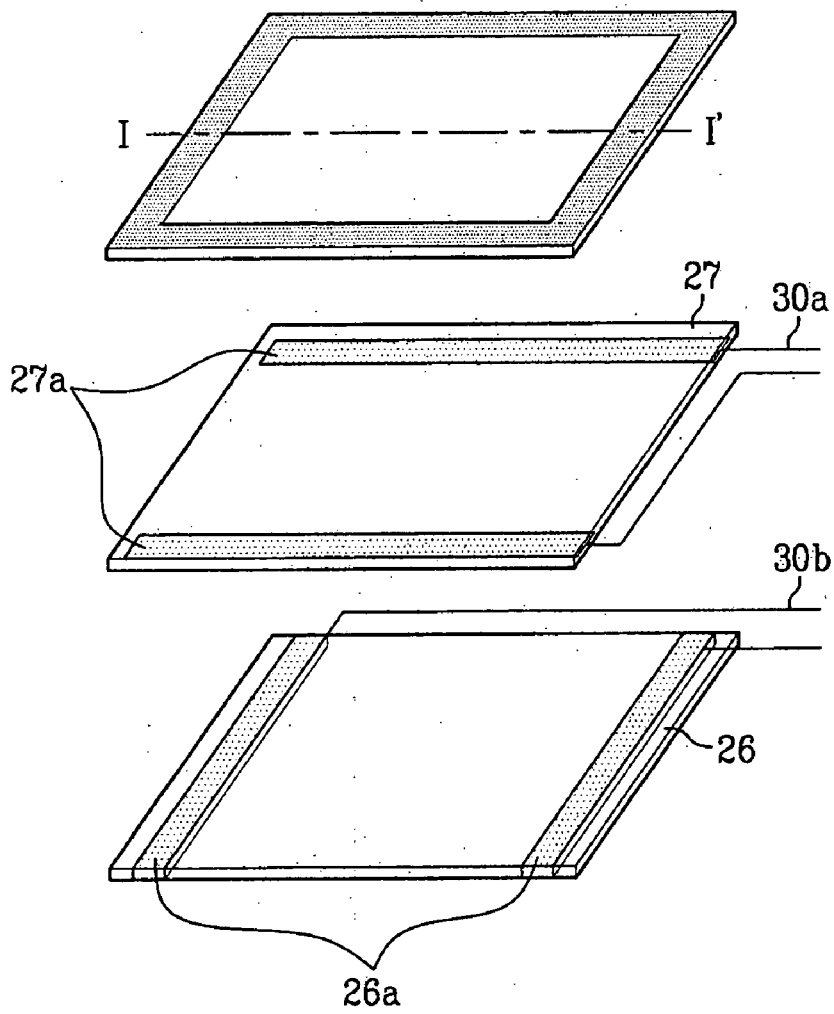

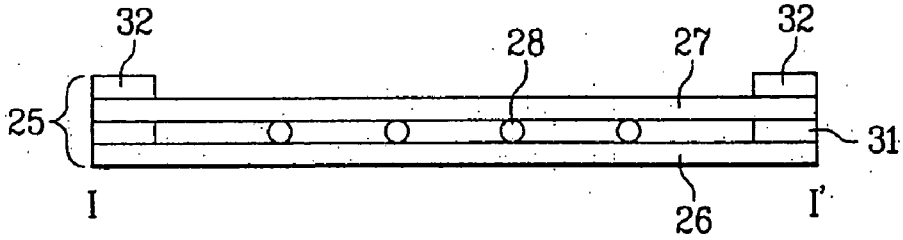
FIG. 8