FIG. 1

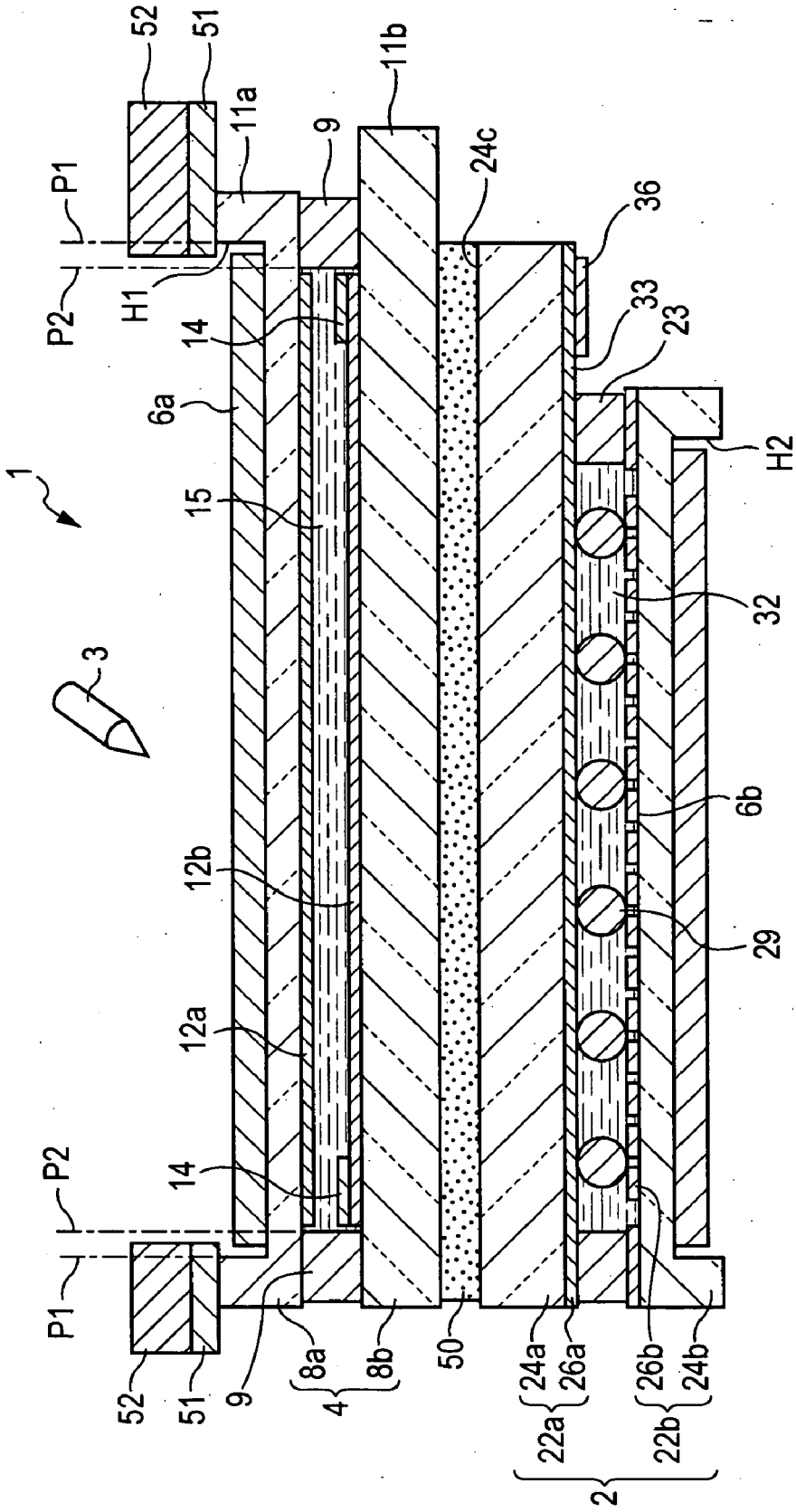
52
51
P1
P2
H1
11a
9
11b
24c
36
33
23
14
6a
1
15
3
12b
12a
14
P2
P1
52
51
9
8a
8b
4
50
24a
26a
22a
26b
24b
22b
2
32
6b
29
H2