FIG. 2

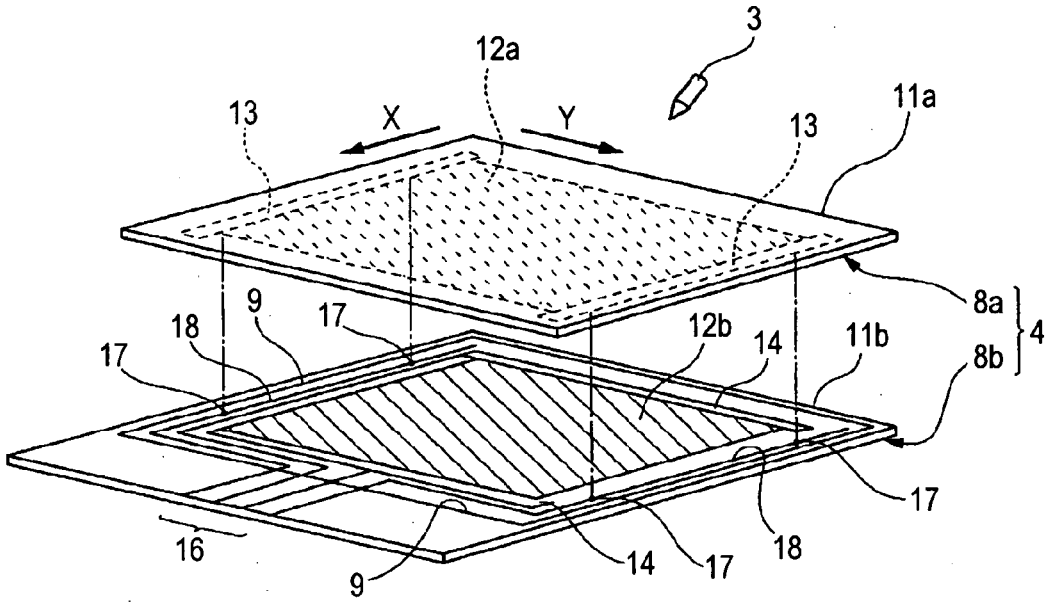
3
12a
13
X
Y
13
11a
8a
4
8b
9
18
17
17
12b
14
11b
17
18
16
9
14
17

FIG. 3

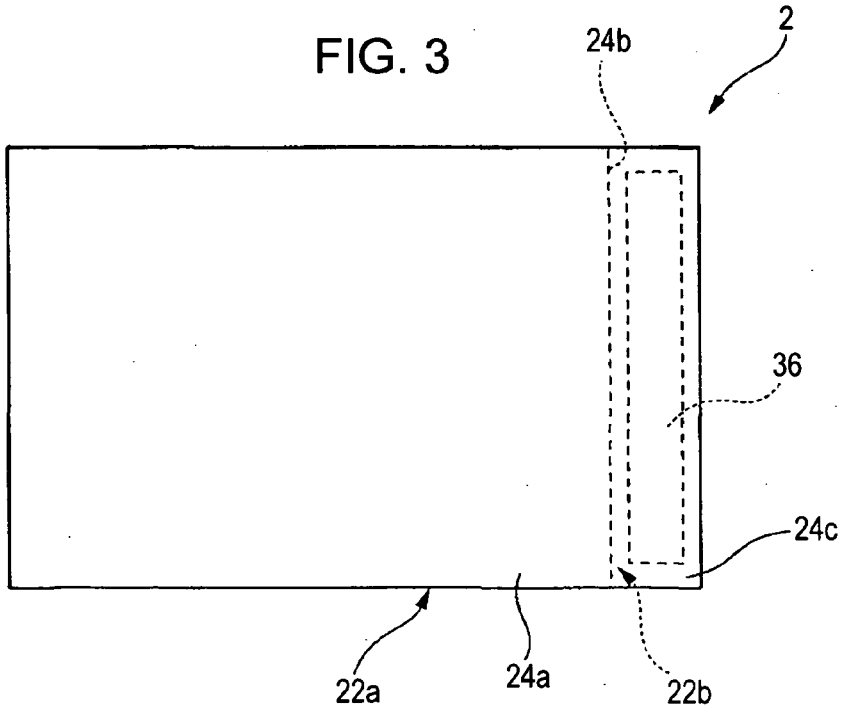
2
24b
36
24c
22a
24a
22b