FIG. 6

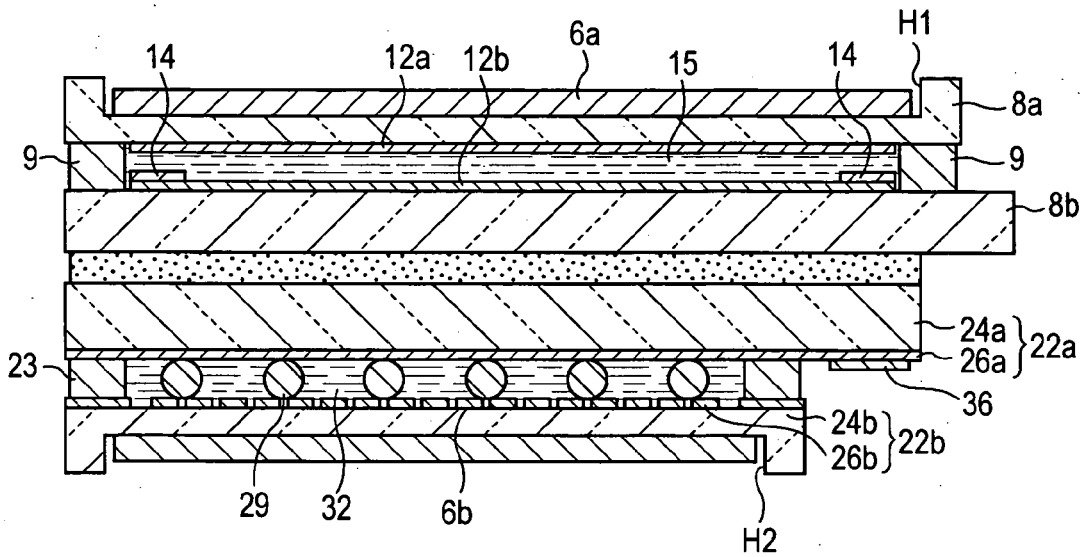
14
12a
12b
6a
15
14
H1
8a
9
9
8b
24a
26a
22a
23
36
24b
26b
22b
29
32
6b
H2

FIG. 7

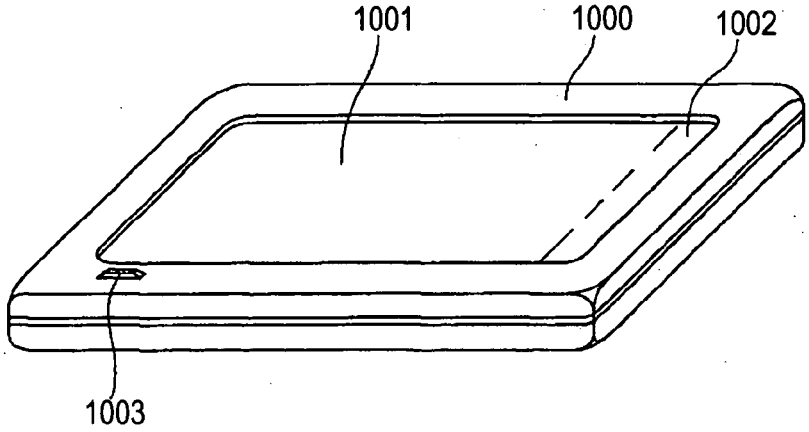
1001
1000
1002
1003