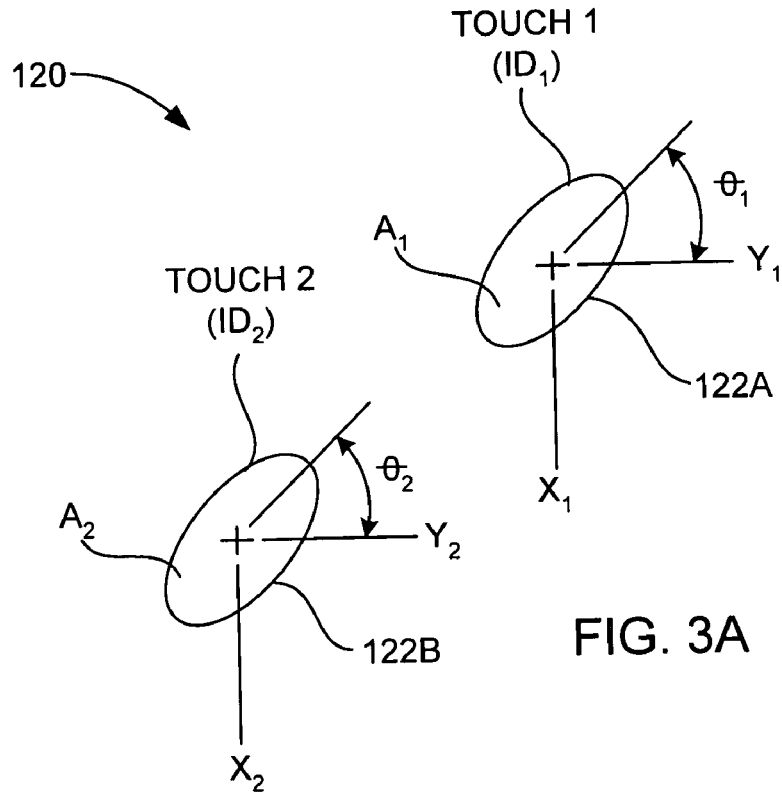
120
TOUCH 1
(ID1)
θ1
A1
Y1
122A
X1
TOUCH 2
(ID2)
θ2
A2
Y2
122B
X2

FIG. 3A

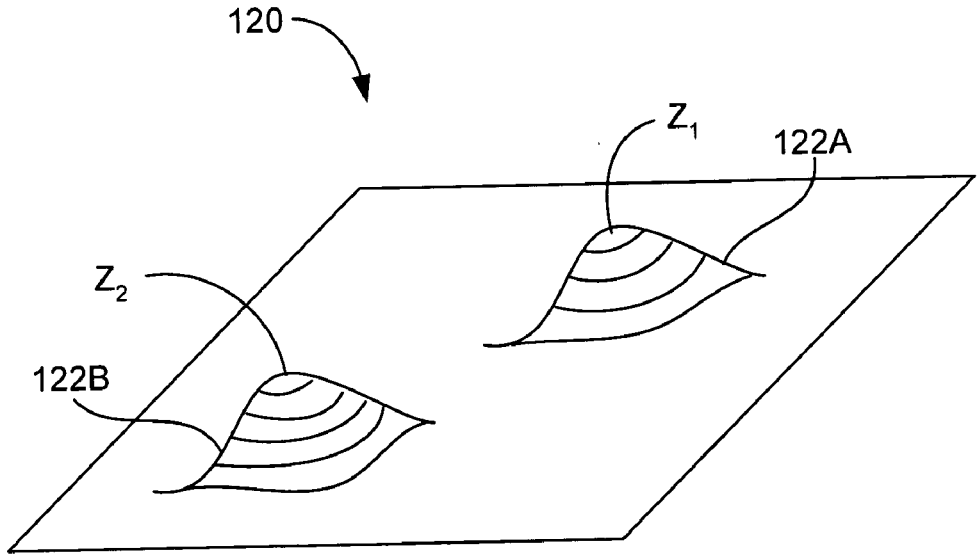
120
Z1
122A
Z2
122B

FIG. 3B