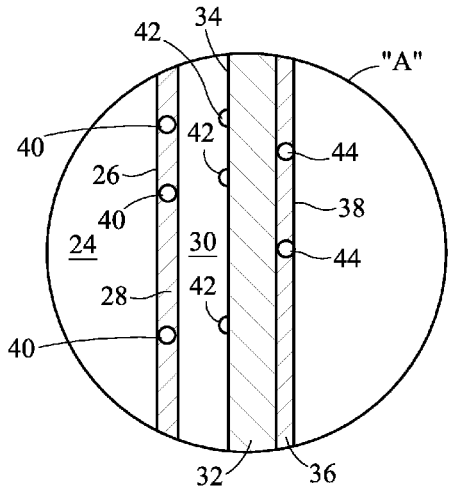
42
34
"A"
40
42
44
26
38
40
24
30
44
28
42
40
32
36

FIG. 2

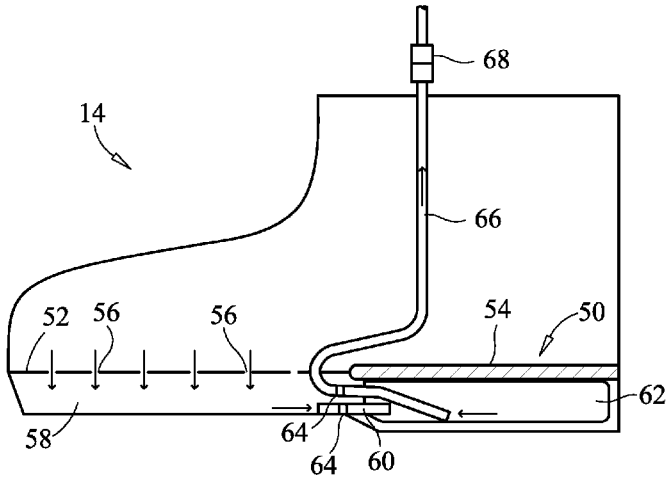
68
14
66
52
56
56
54
50
62
58
64
64
60

FIG. 3