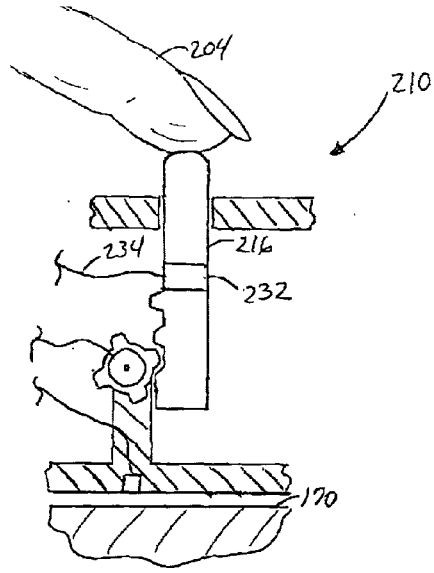
204
210
234
216
232
170

FIG. 8

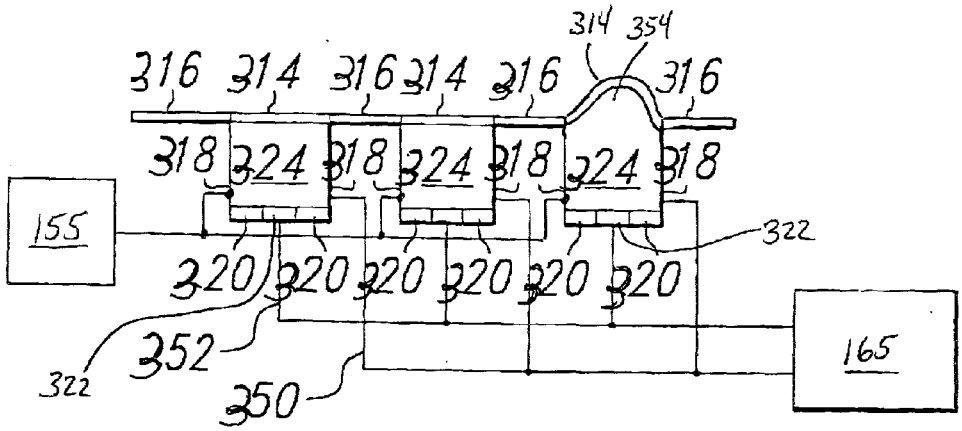
314
354
316
314
316
314
316
316
318
324
318
324
318
324
318
155
322
320
320
320
320
320
320
322
352
350
165

Fig. 10