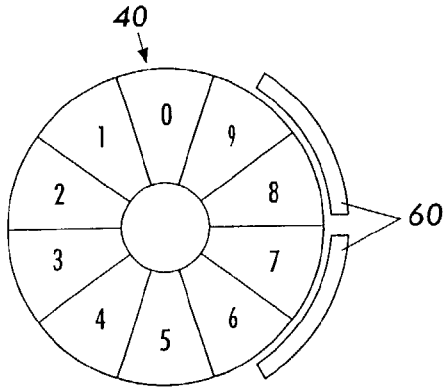

FIG. 3D

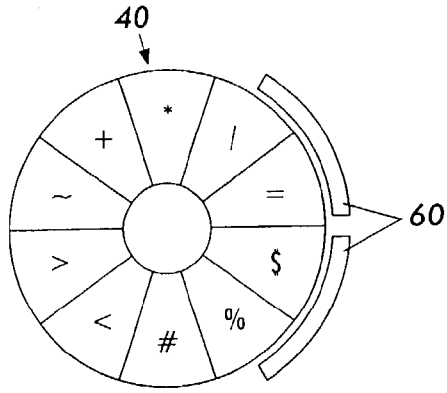

FIG. 3E

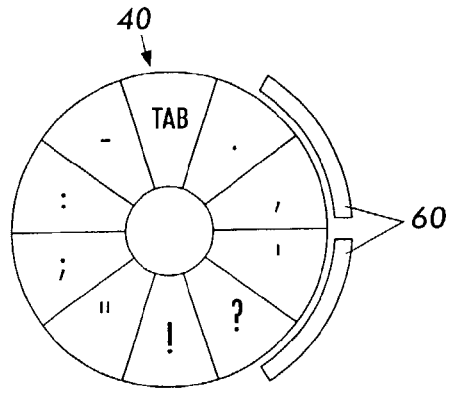

FIG. 3F