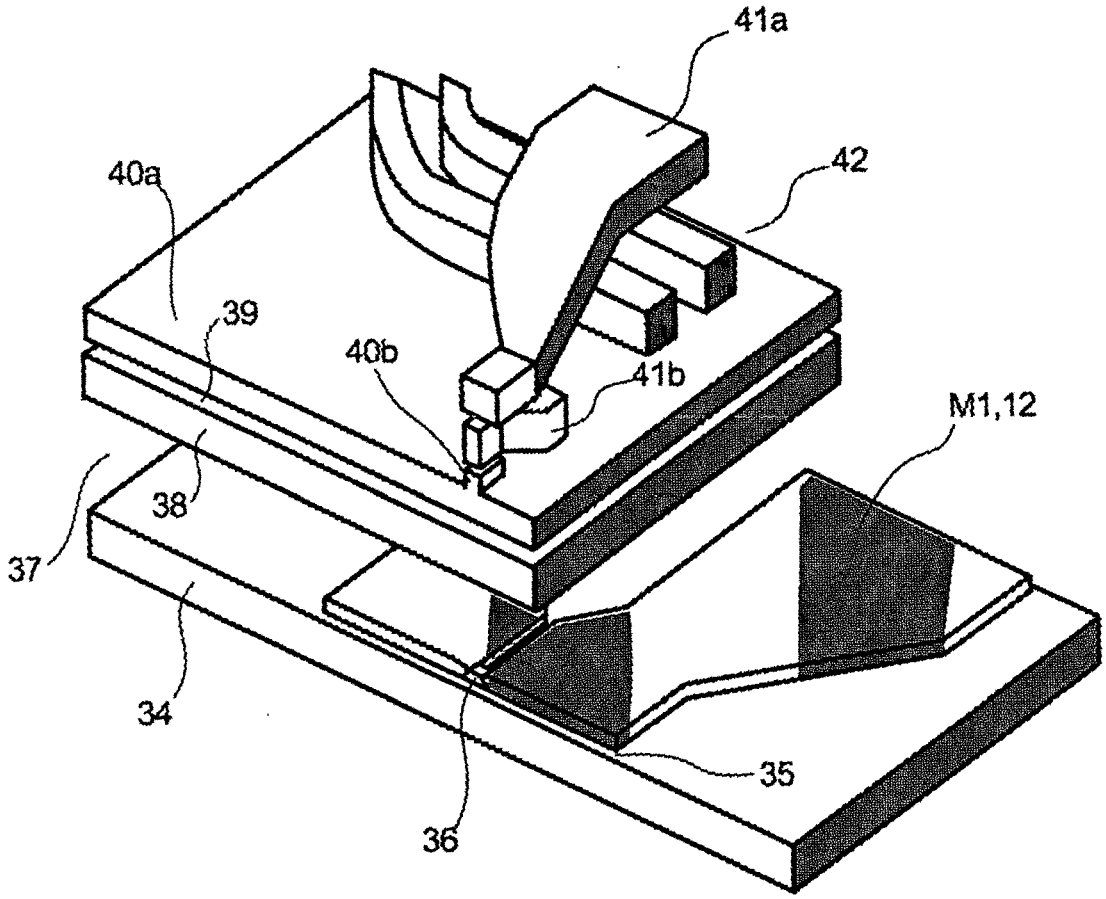FIG.15