FIG. 2

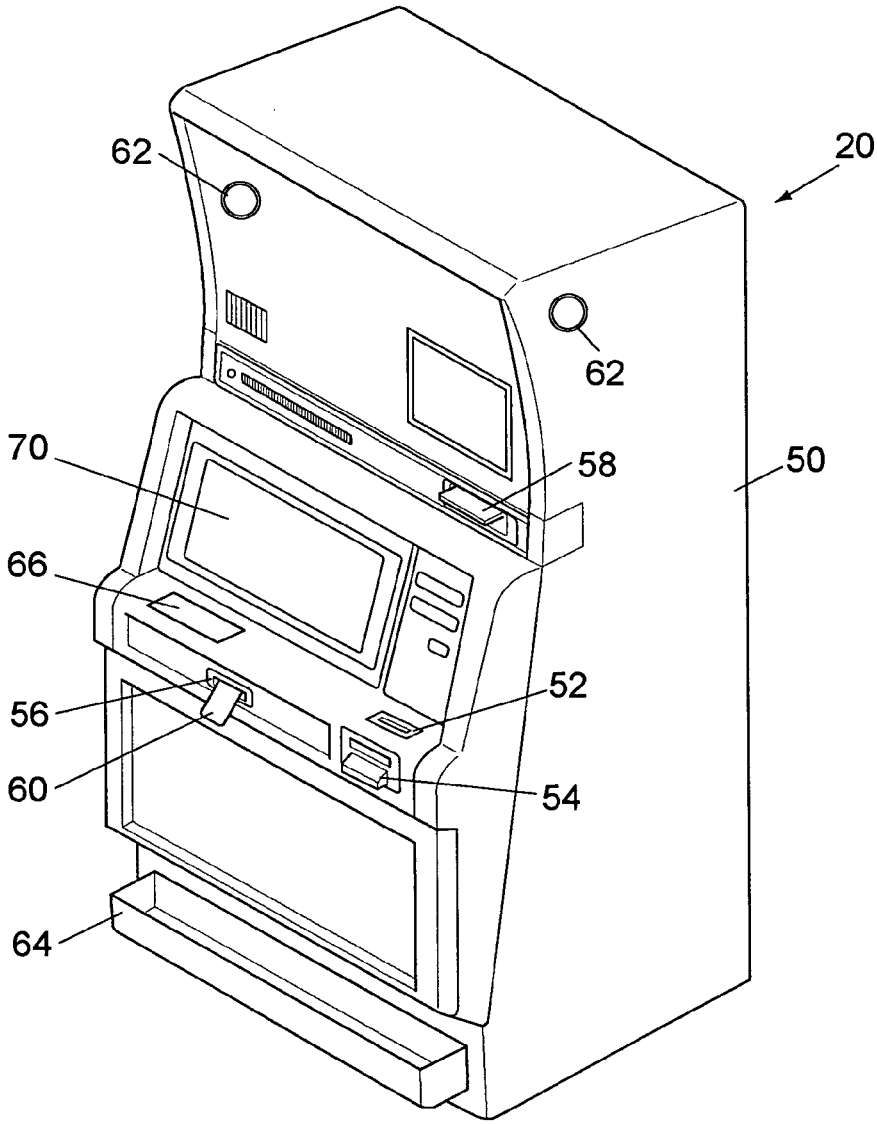
62
20
62
70
58
50
66
52
56
60
54
64

FIG. 2A

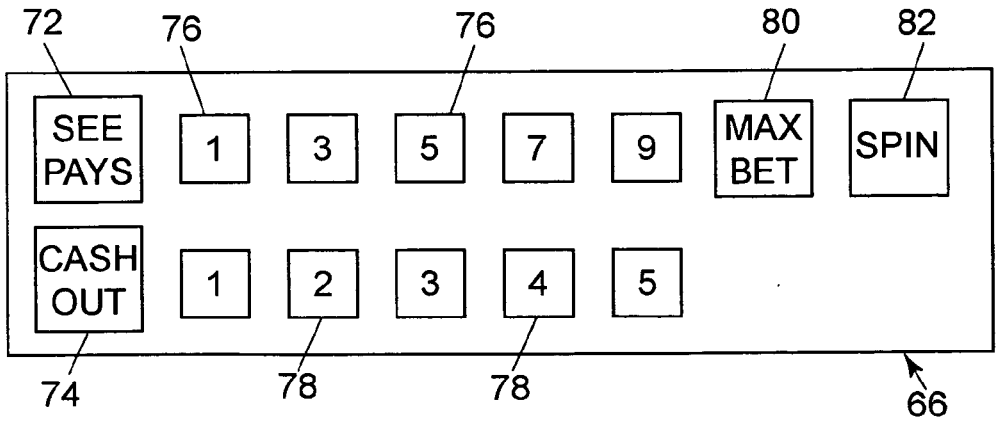
72
76
76
80
82
SEE PAYS
1
3
5
7
9
MAX BET
SPIN
CASH OUT
1
2
3
4
5
74
78
78
66