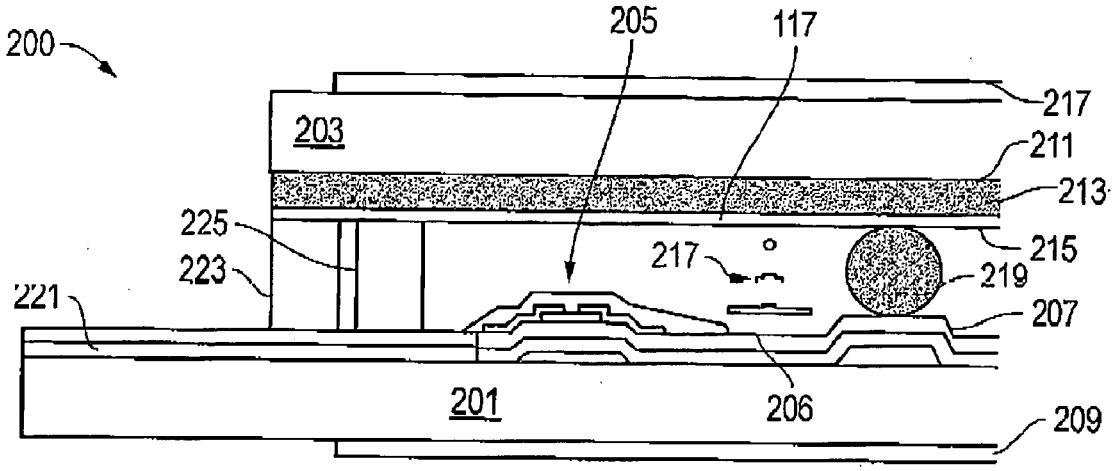
200
205
117
217
203
211
213
225
215
217
223
219
221
207
201
206
209

FIG. 2

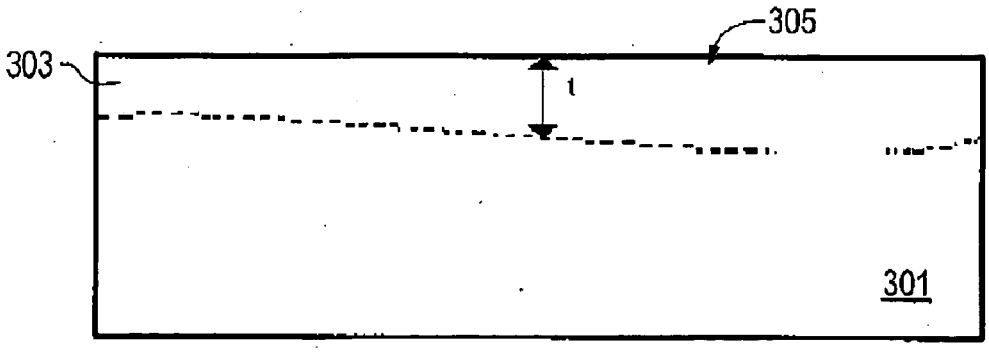
305
303
t
301

FIG. 3