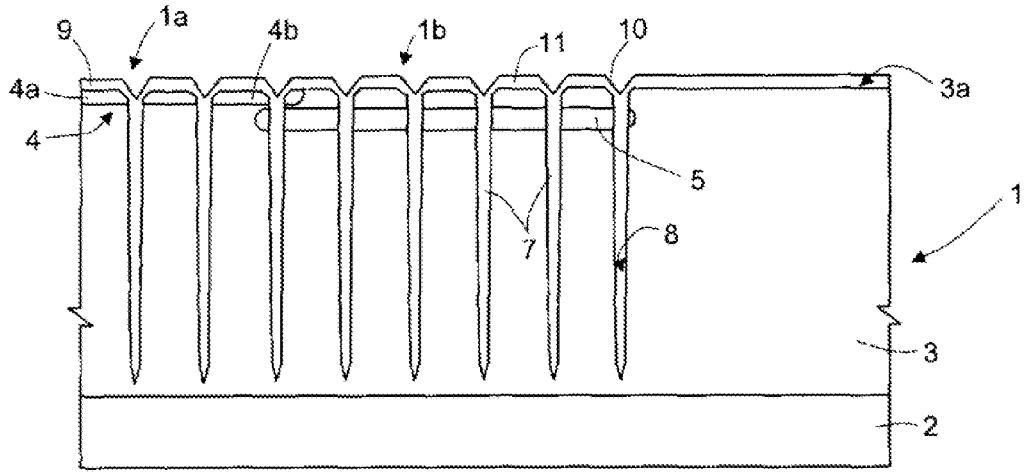

Fig.4

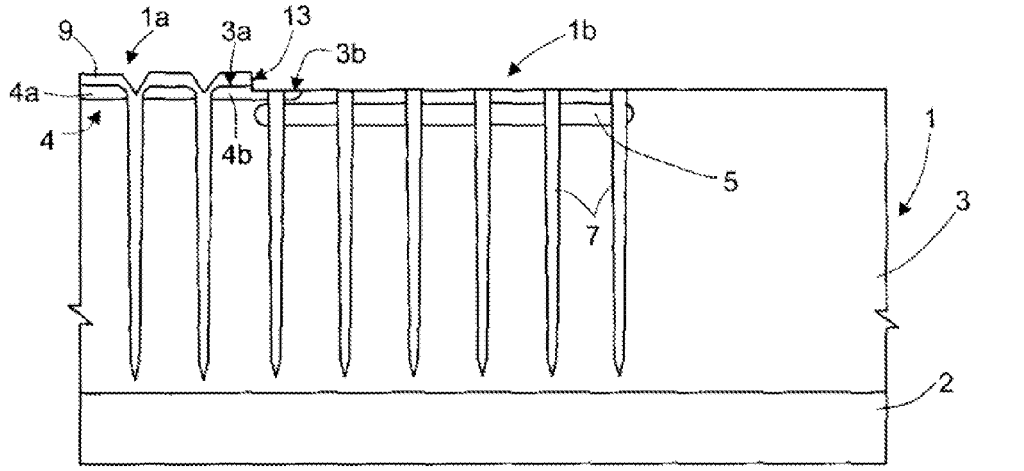

Fig.5

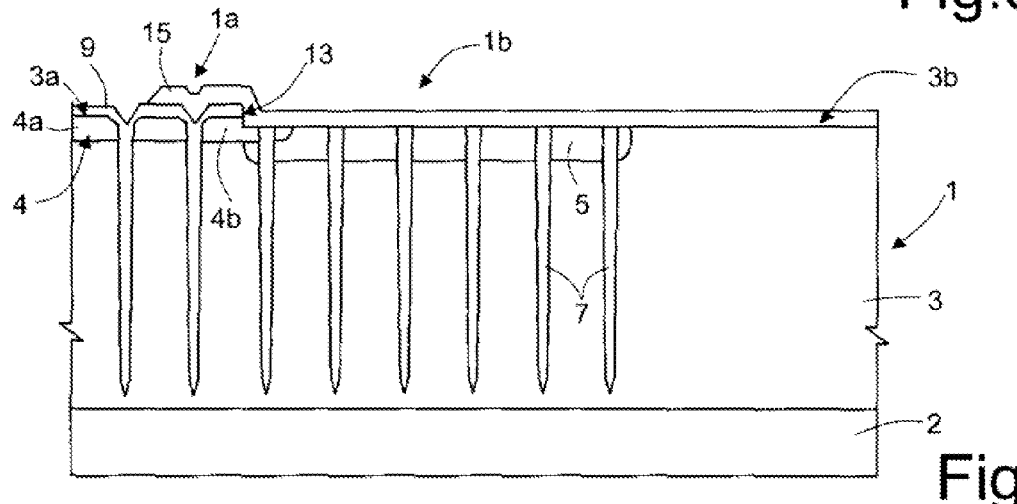

Fig.6