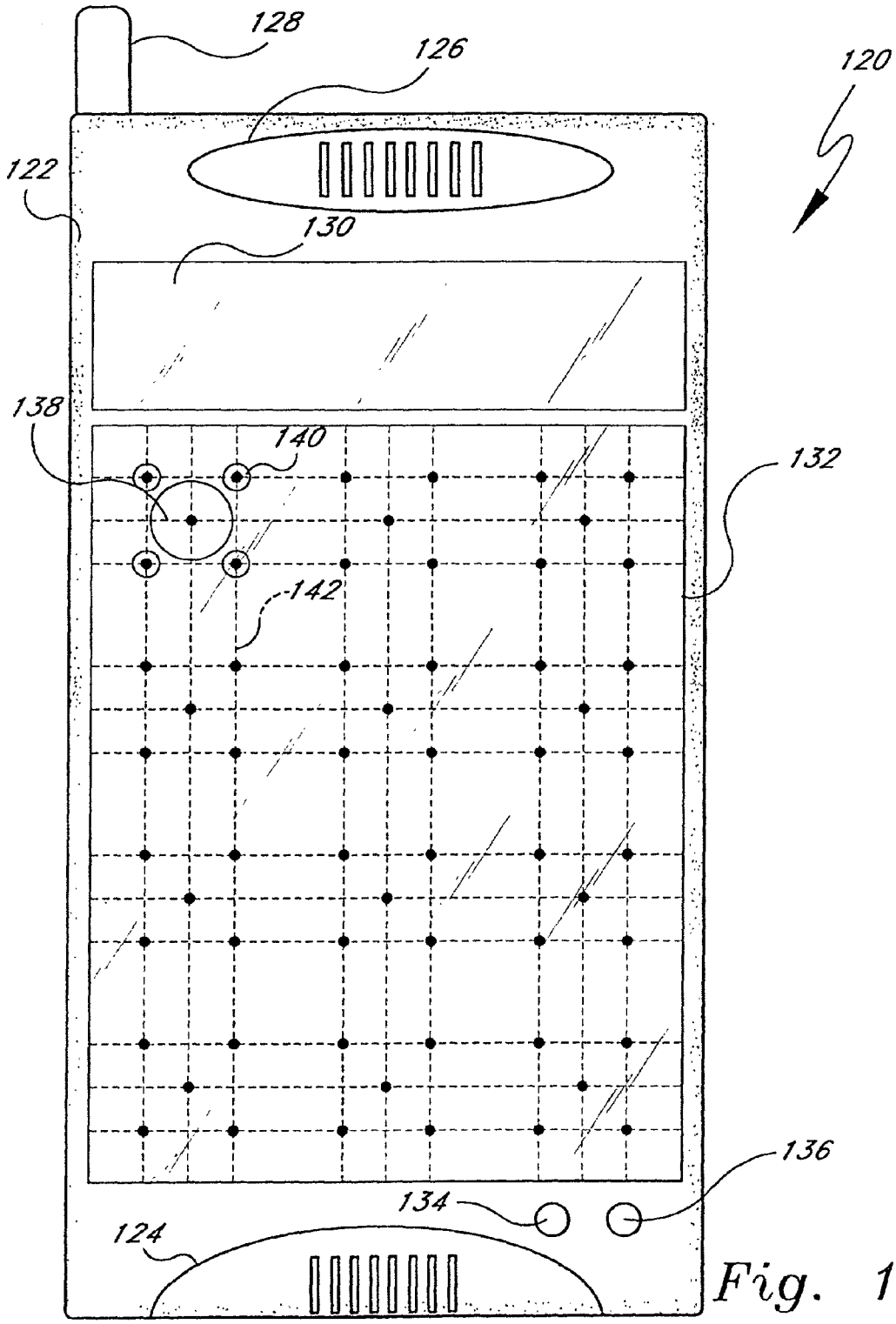

Fig. 10A