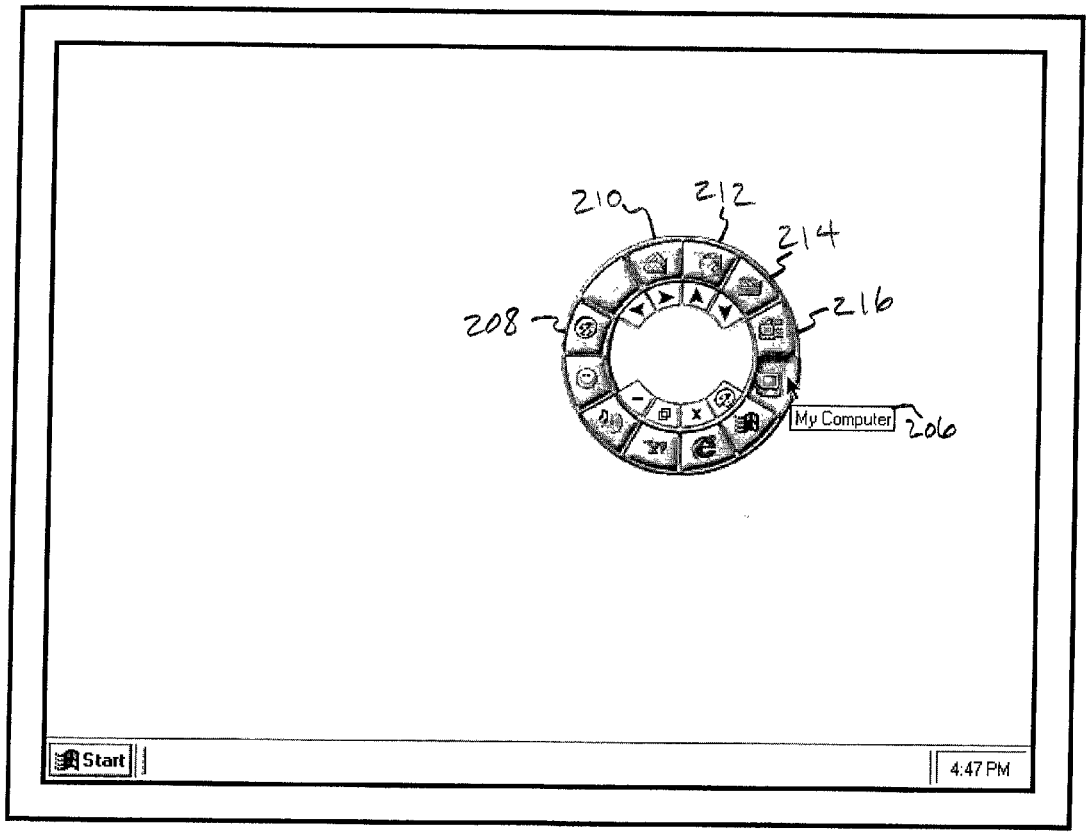

FIG 2B