Fig.2

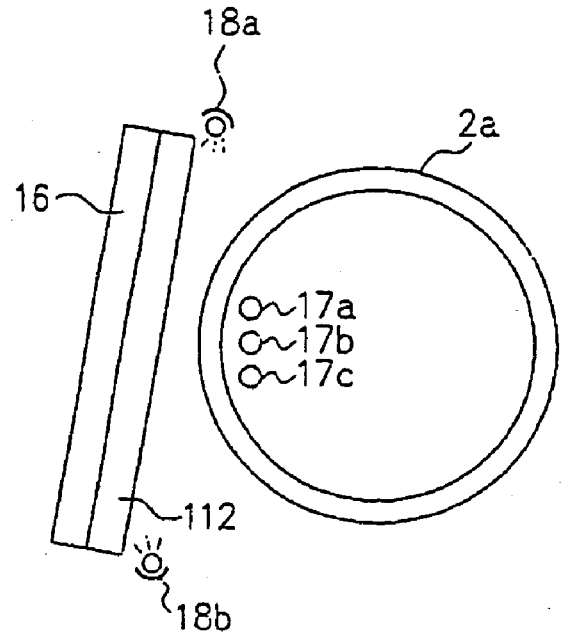
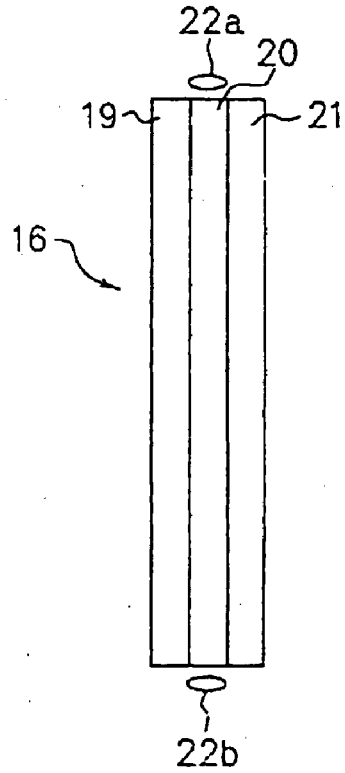
Fig.3