Fig. 1

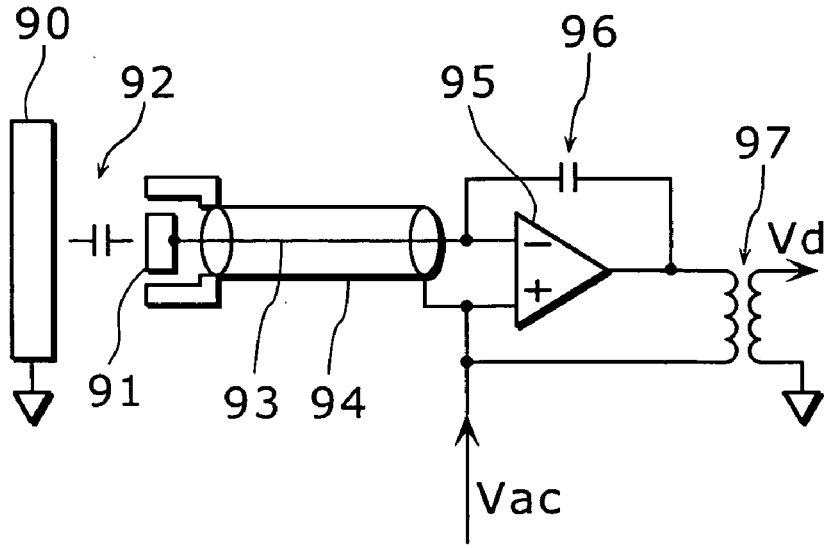
90
92
95
96
97
Vd
91
93
94
Vac

Fig. 2

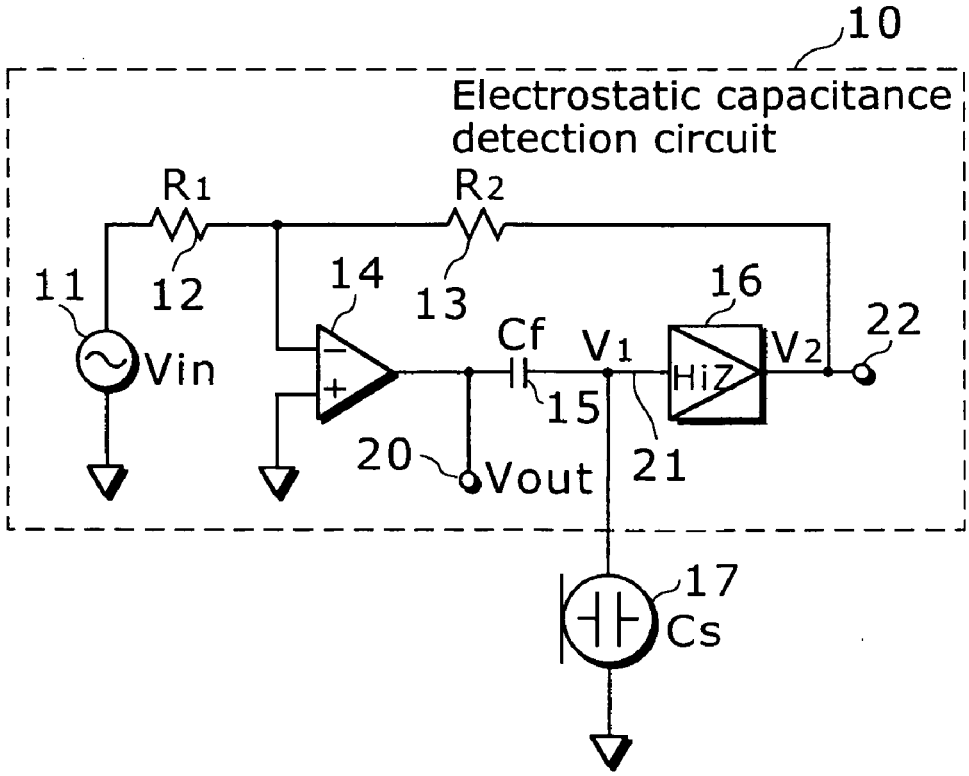
10
Electrostatic capacitance detection circuit
R1
R2
11
12
13
14
16
22
Vin
Cf
V1
V2
HiZ
15
20
Vout
21
17
Cs