Fig. 3A

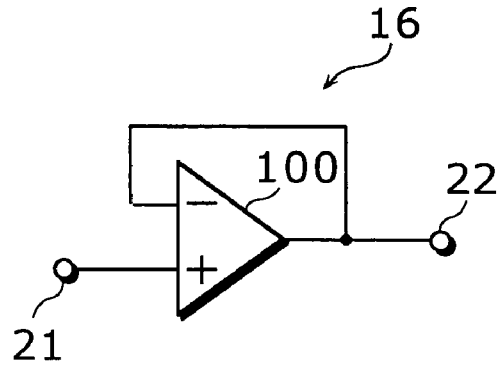

Fig. 3B

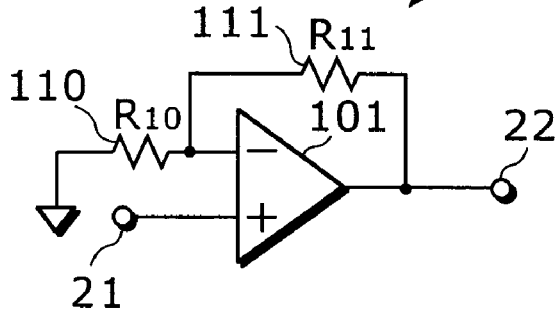

Fig. 3C

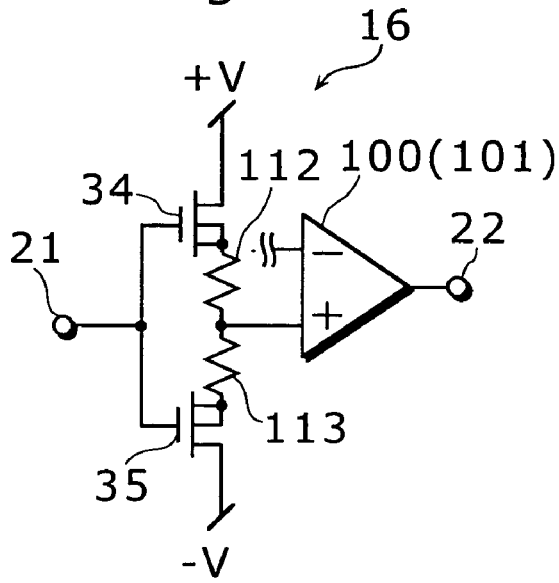

Fig. 3D

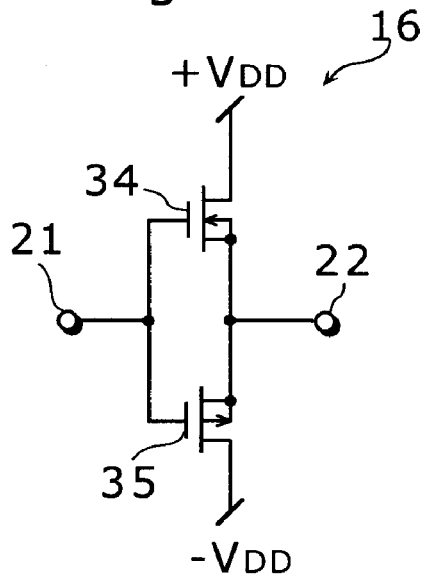
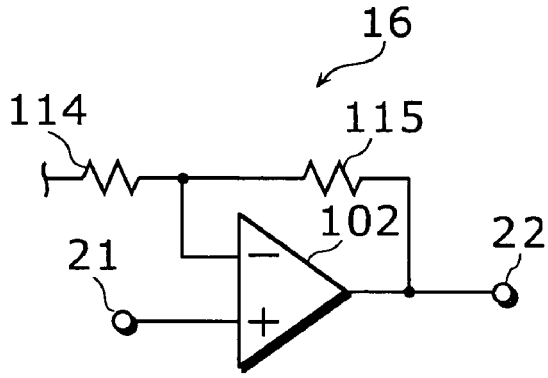
Fig. 3E