Fig. 5

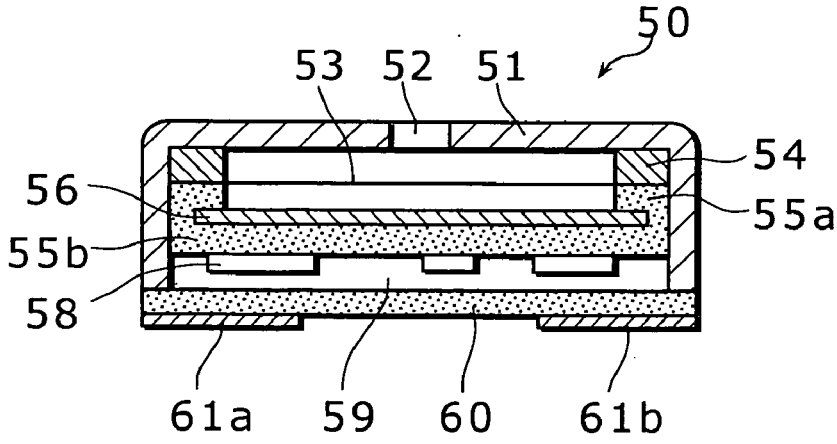

Fig. 6A

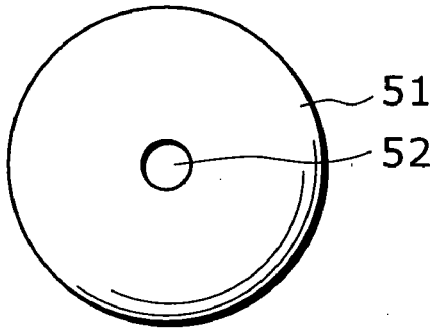

Fig. 6B

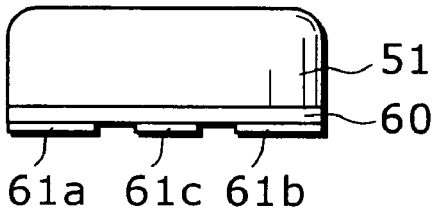
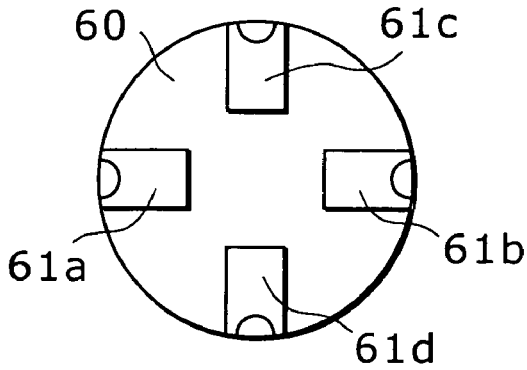
Fig. 6C