Fig. 7

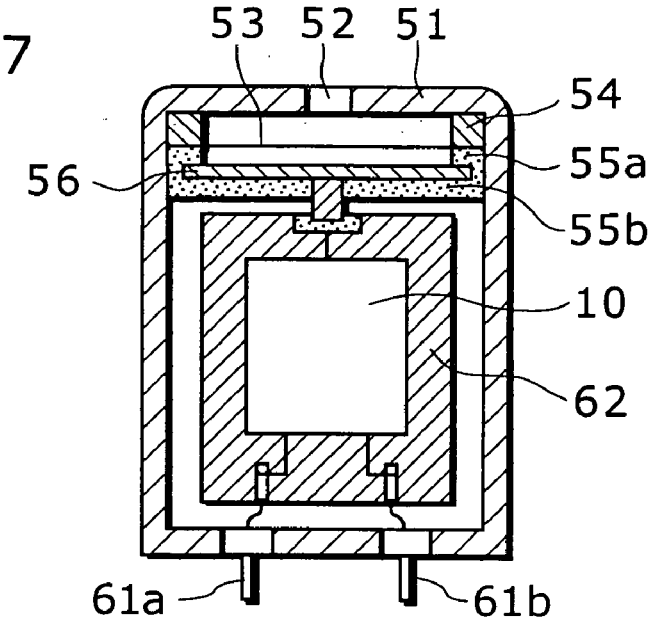

Fig. 8A

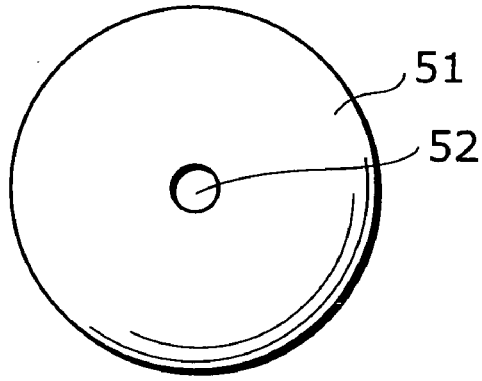
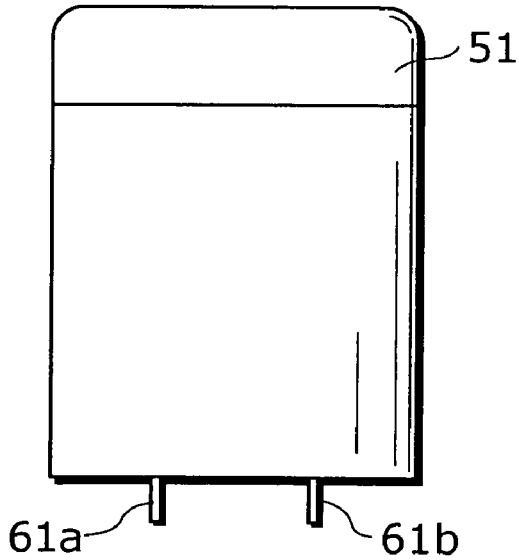
Fig. 8B