Fig. 9

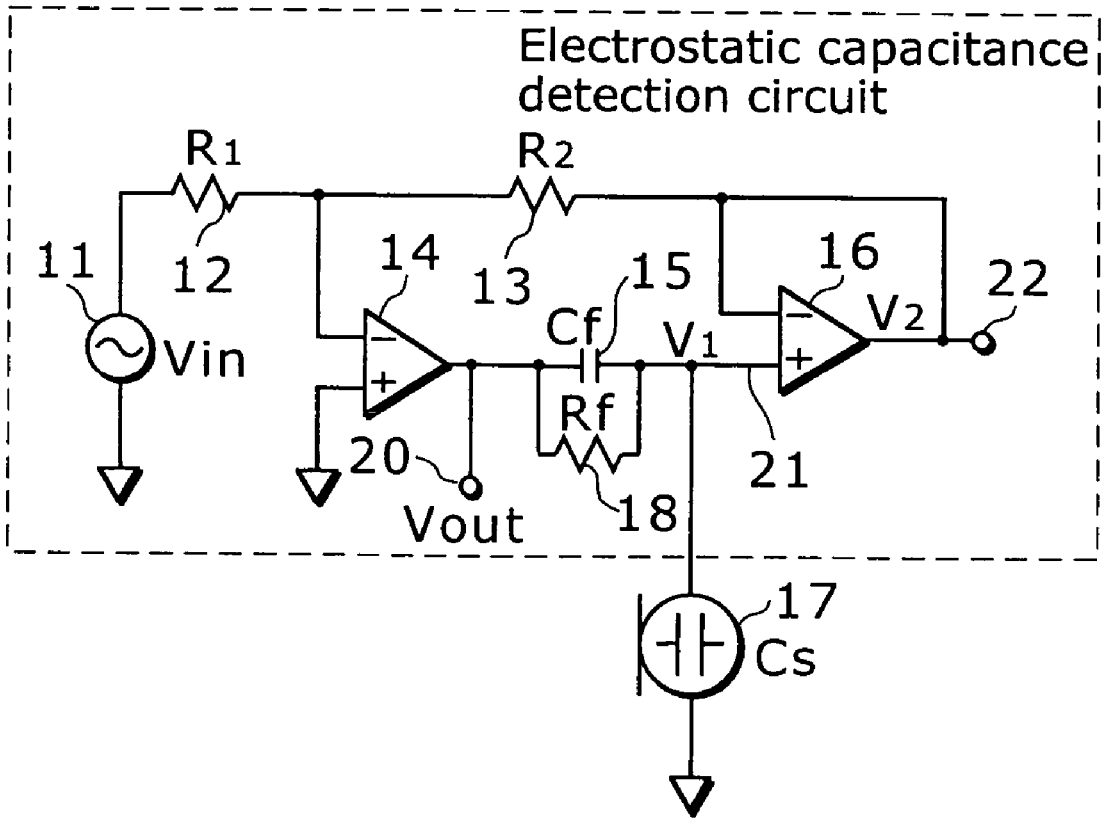
Electrostatic capacitance detection circuit
R1
R2
11
12
13
14
15
16
22
Vin
Cf
V1
V2
Rf
20
21
Vout
18
17
Cs