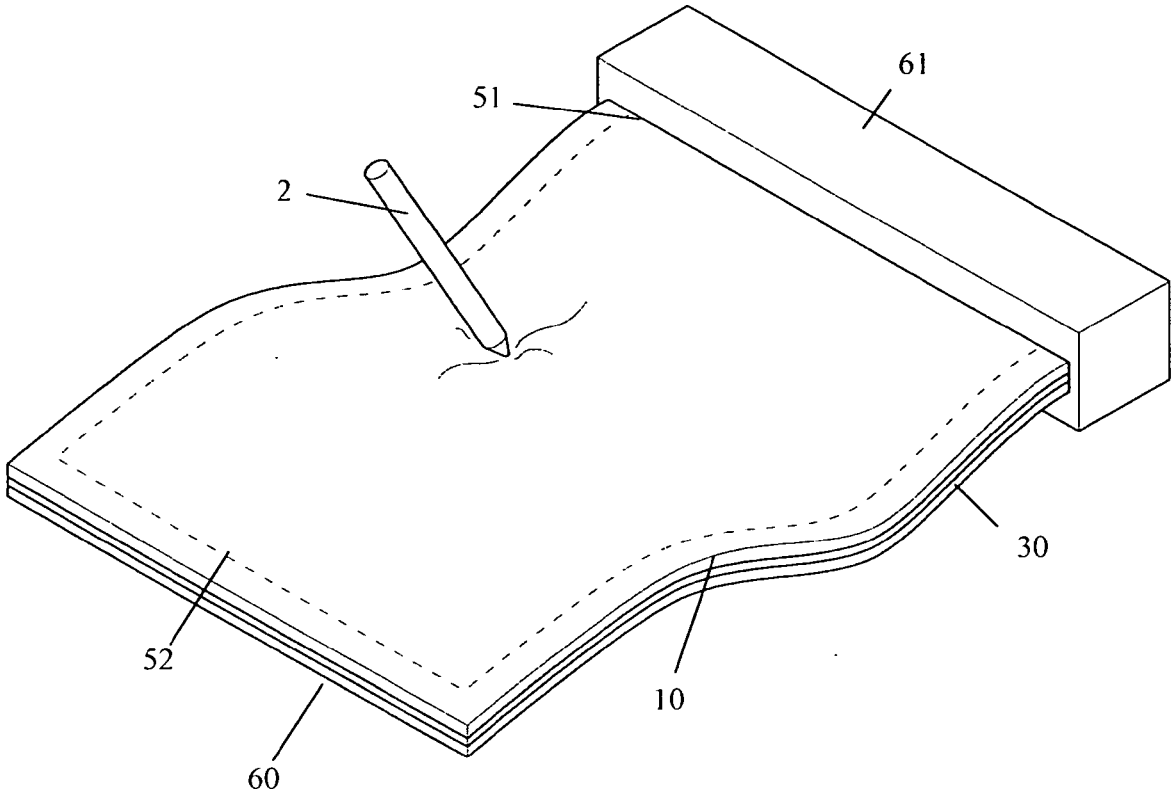

Fig. 15