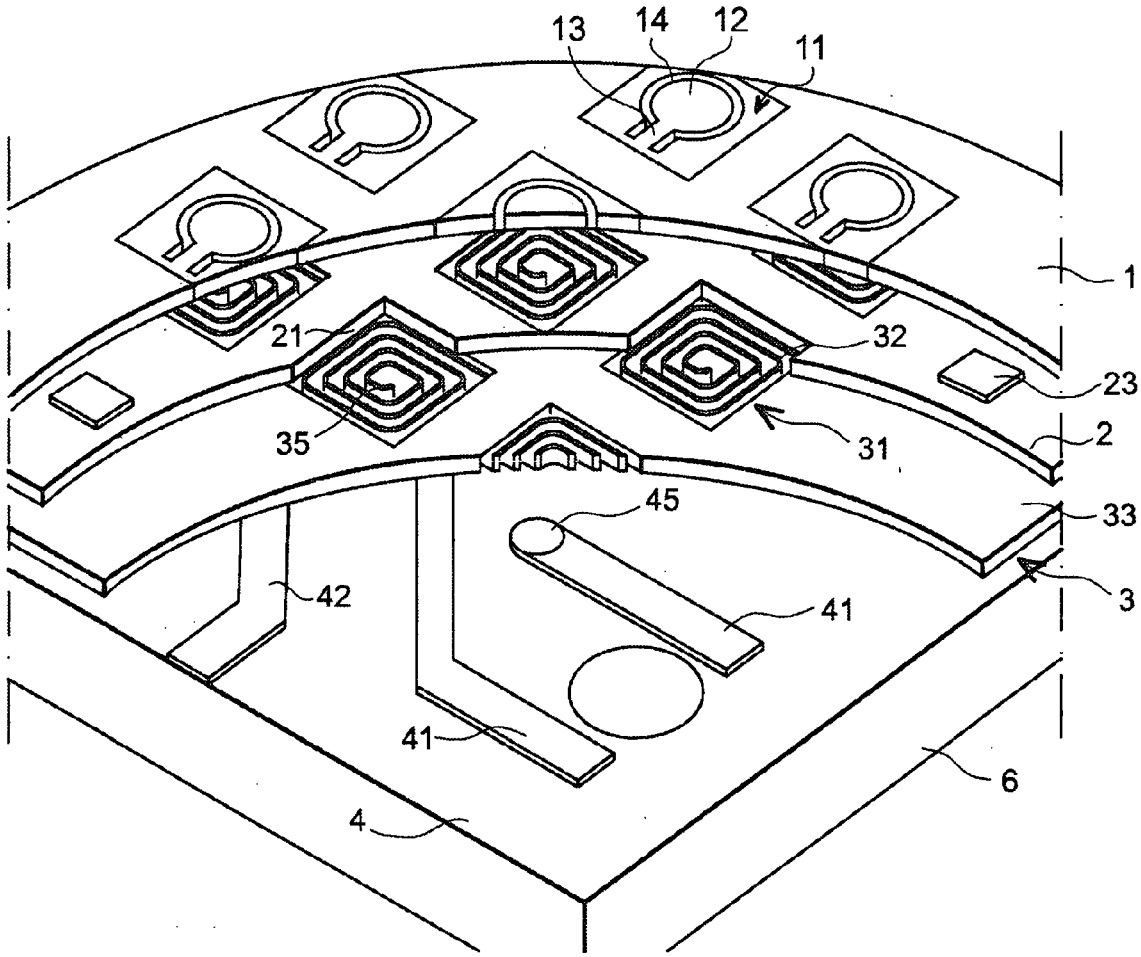


FIG.1