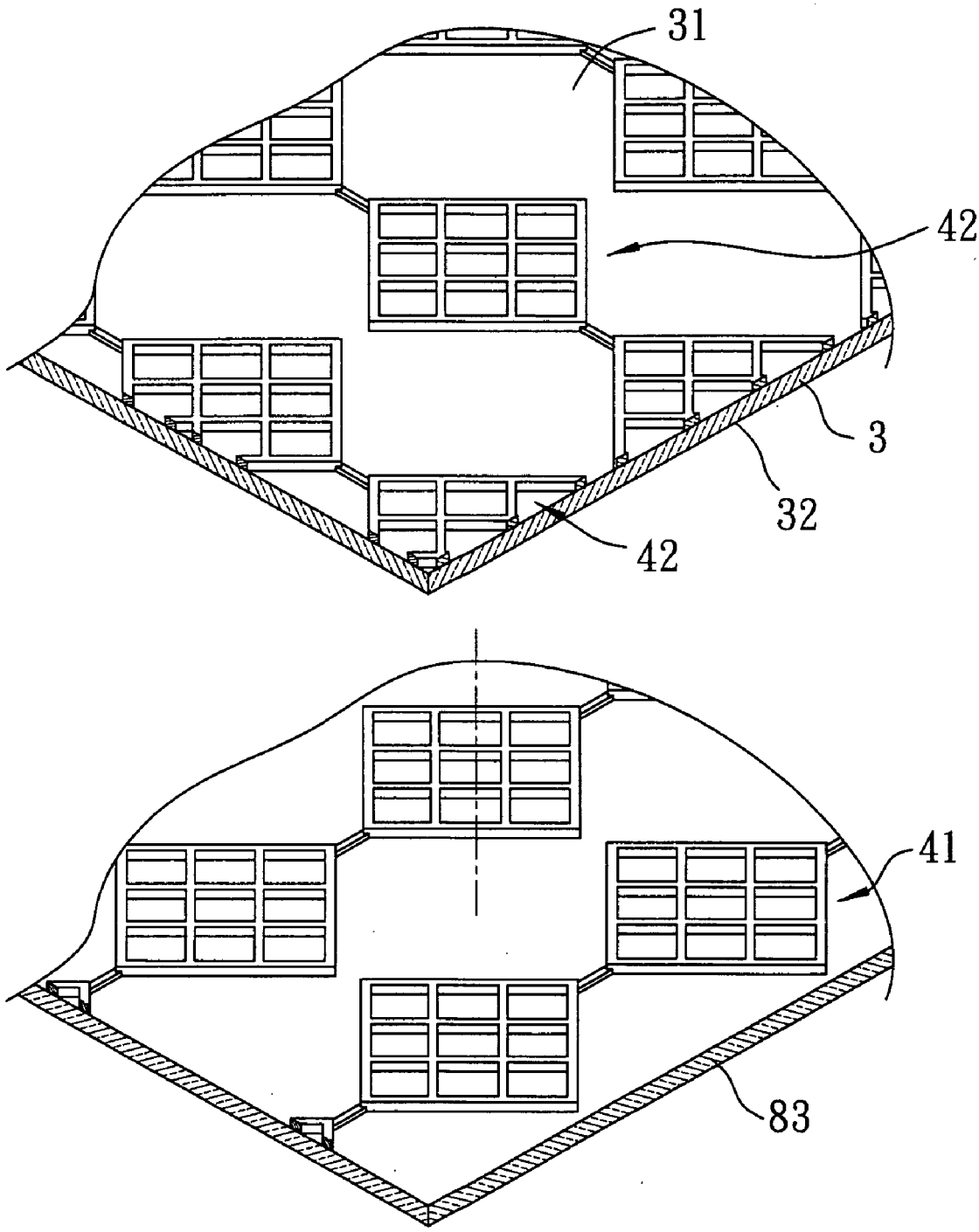

FIG. 17