FIG. 1(a)

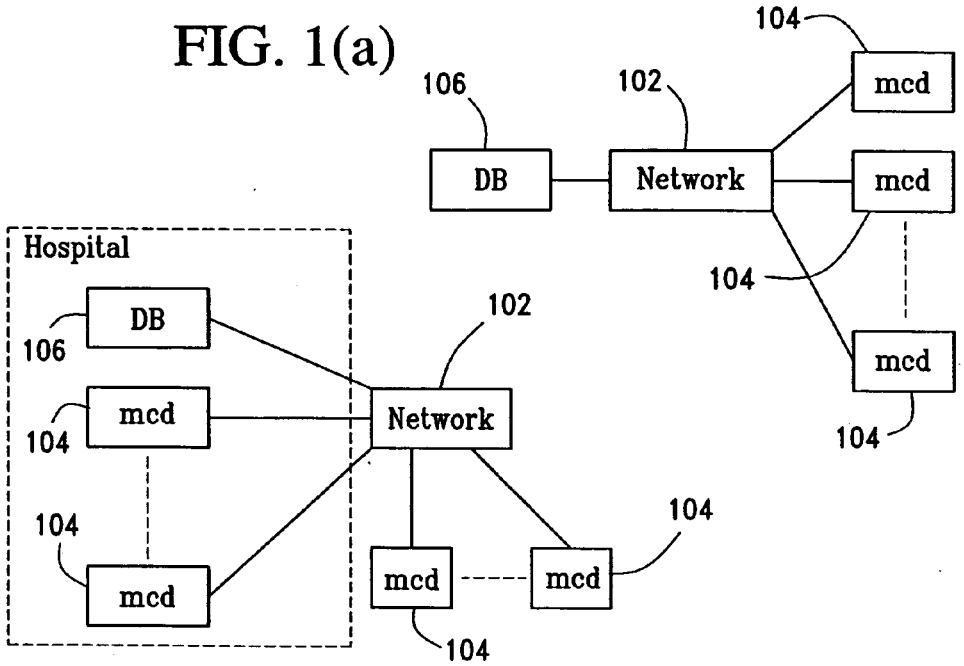

FIG. 1(b)

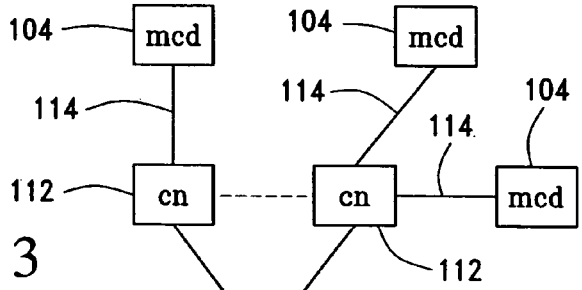

FIG. 3

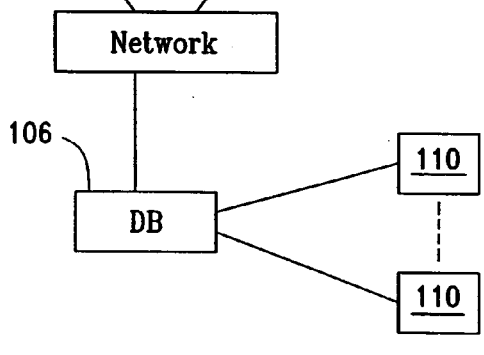
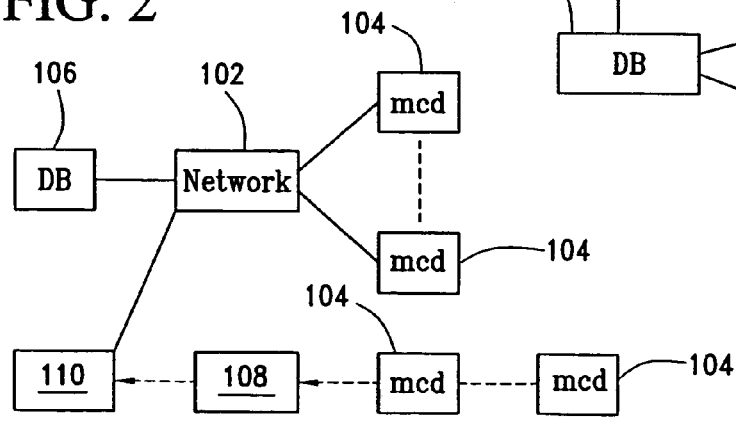
FIG. 2