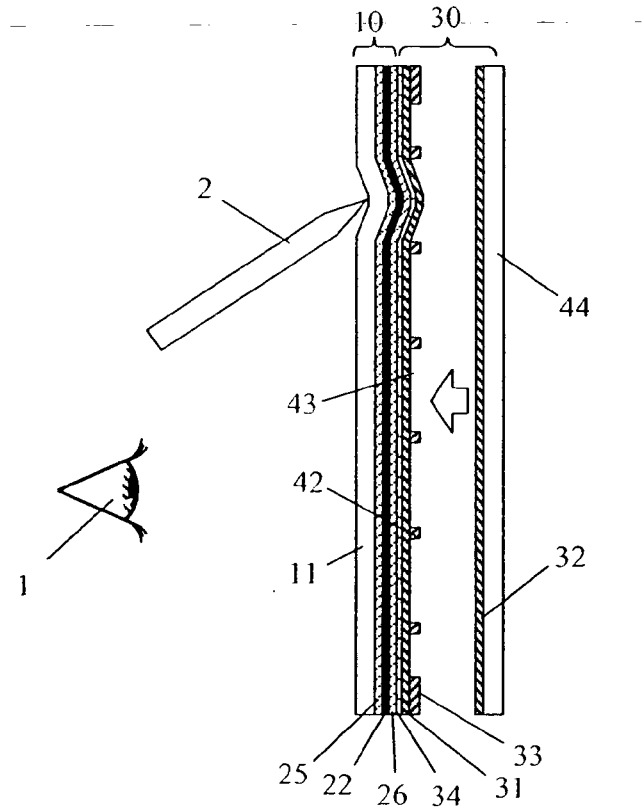
10
30
2
44
43
42
11
32
1
33
25
22
26
34
31

Fig. 3

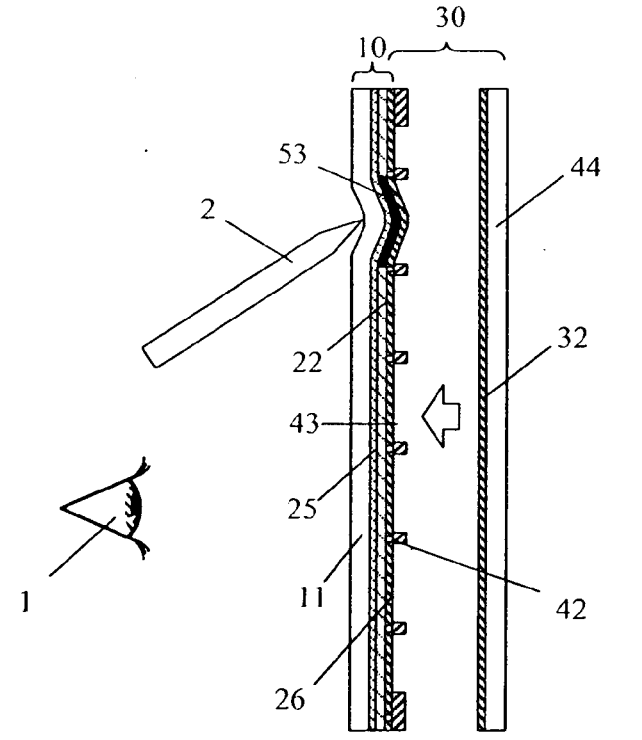
30
10
53
44
2
22
32
43
25
1
11
42
26

Fig. 4