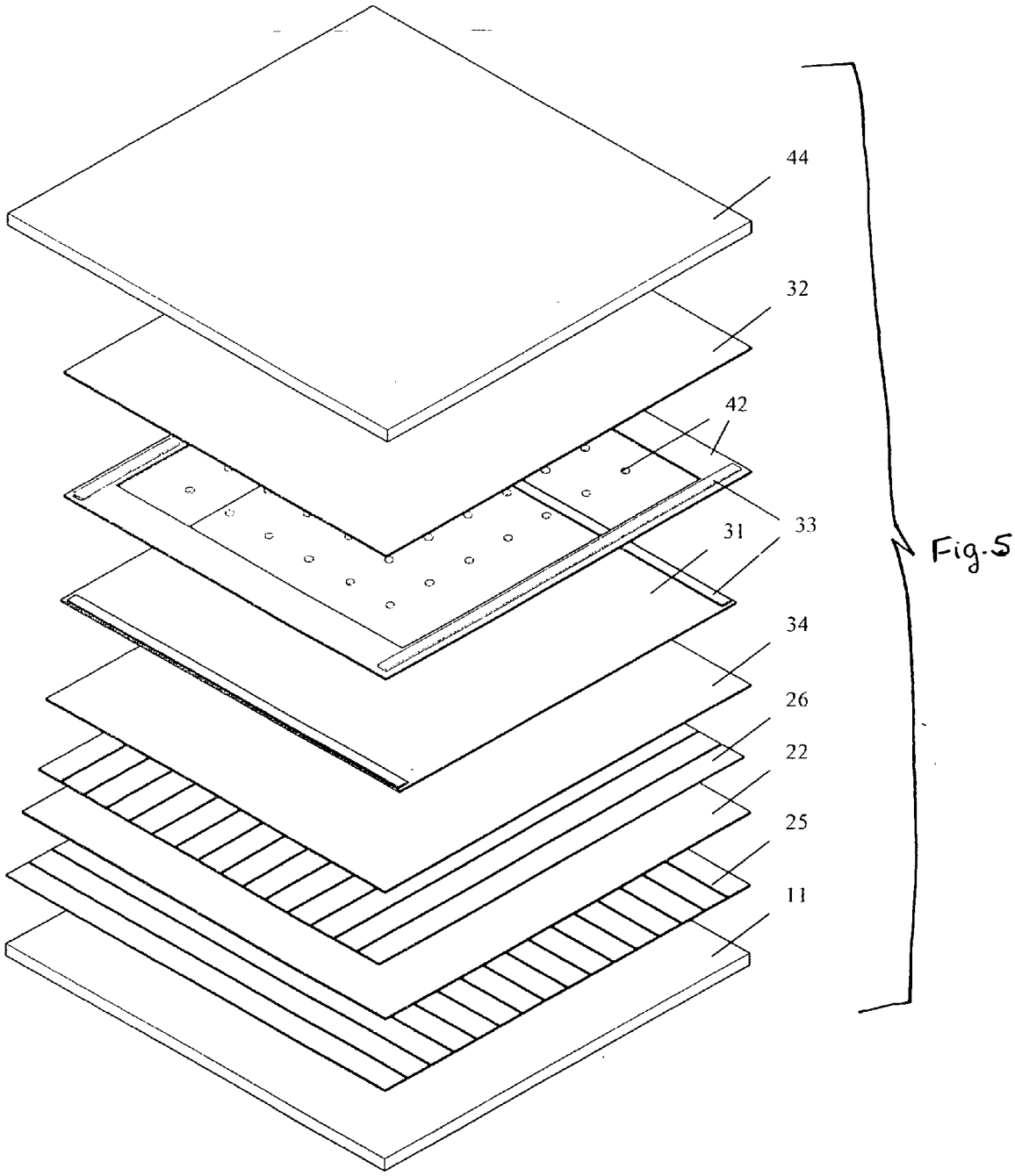
44
32
42
33
31
34
26
22
25
11
Fig.5