FIG. 1

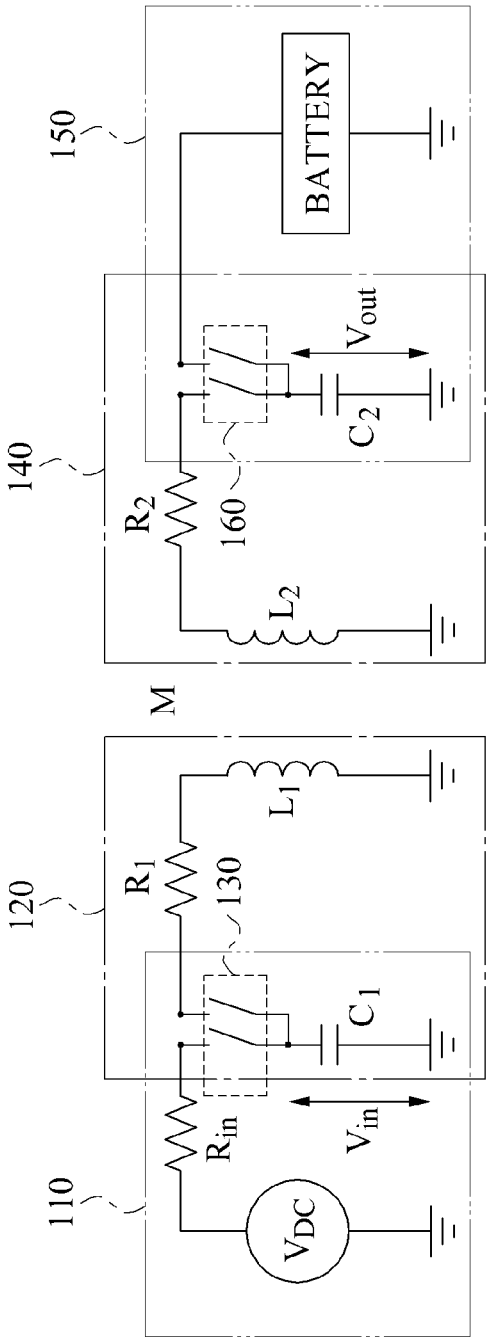
110
120
130
140
150
160
M
V_{DC}
R_{in}
V_{in}
R_1
C_1
L_1
R_2
L_2
C_2
V_{out}
BATTERY