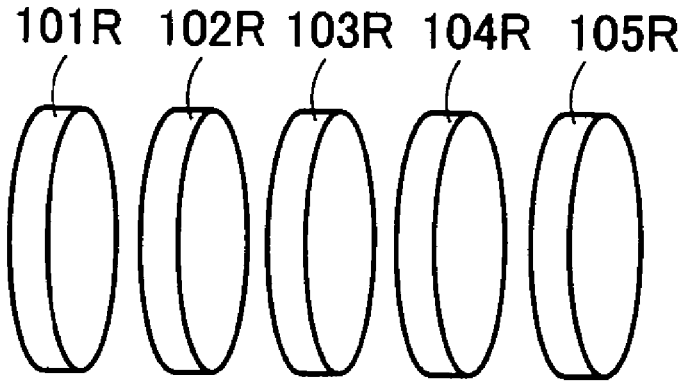FIG.45