FIG. 10

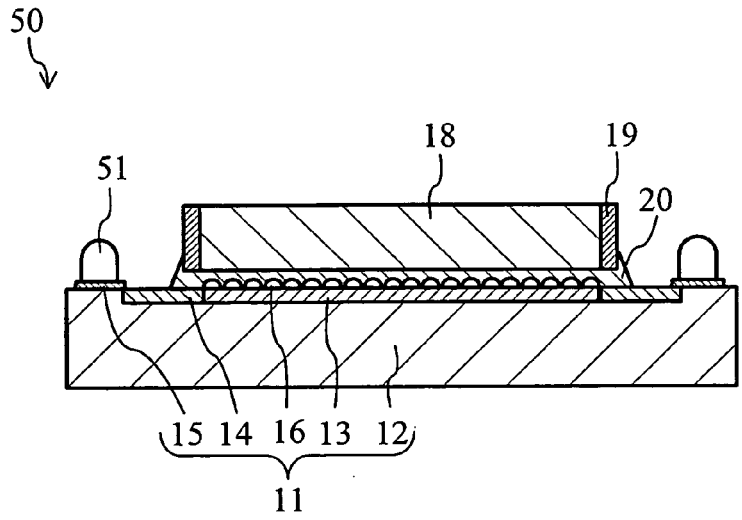
50
51
18
19
20
15 14 16 13 12
11

FIG. 11

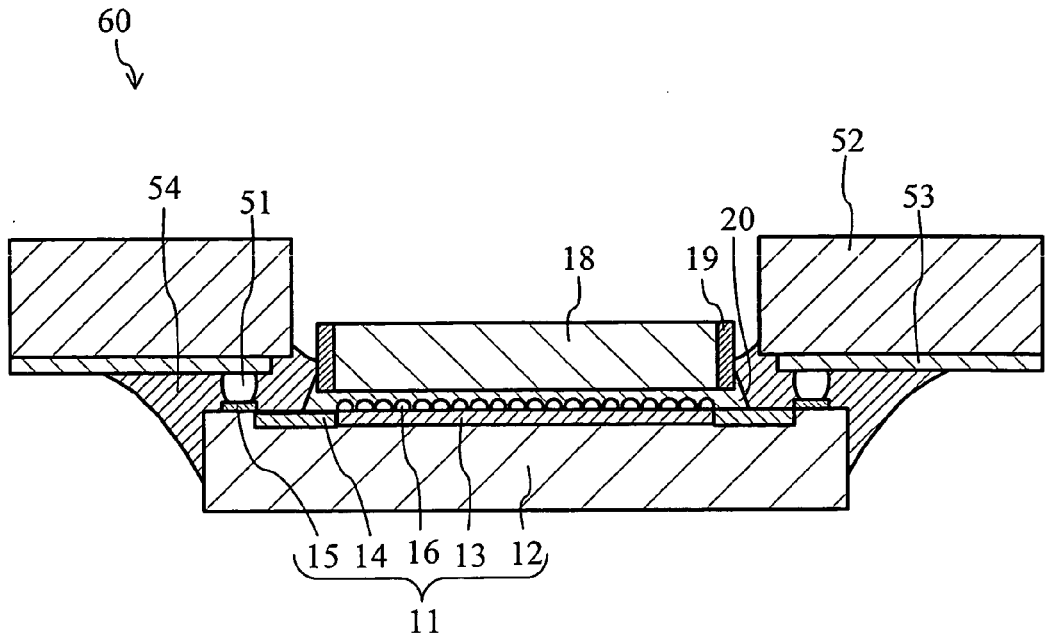
60
54
51
52
53
20
18
19
15 14 16 13 12
11