FIG. 13

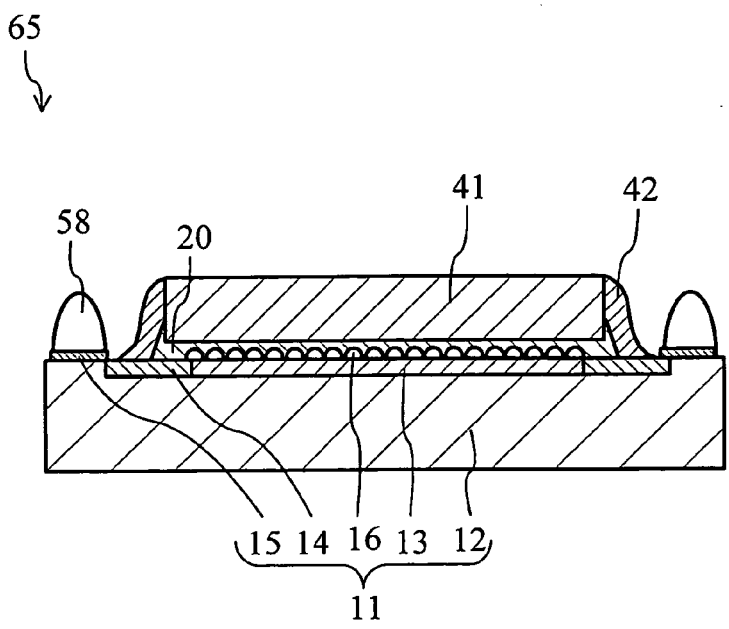
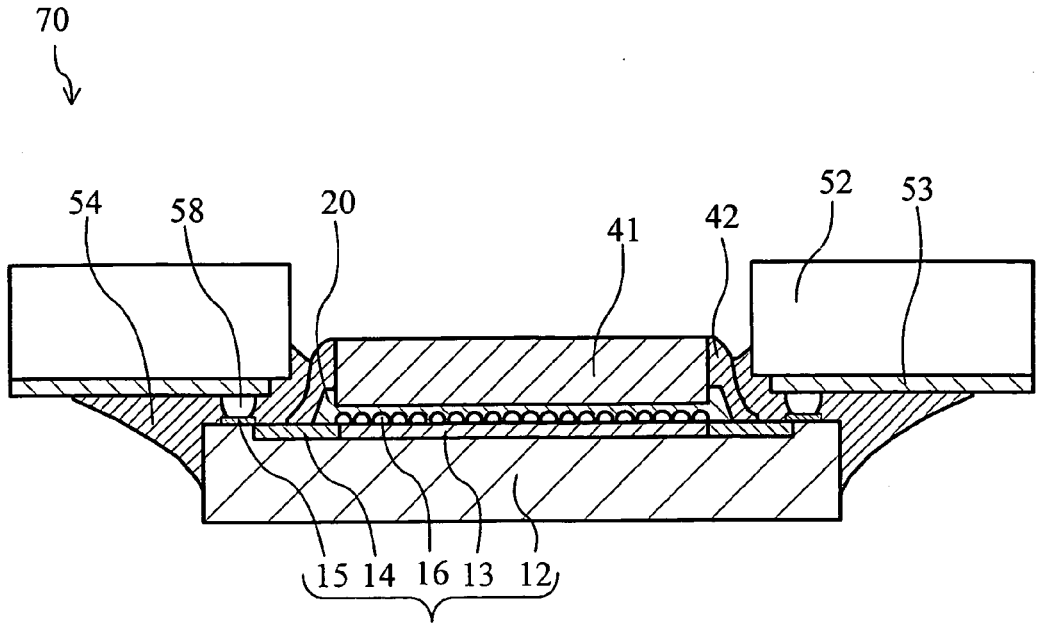
FIG. 14