FIG. 15A

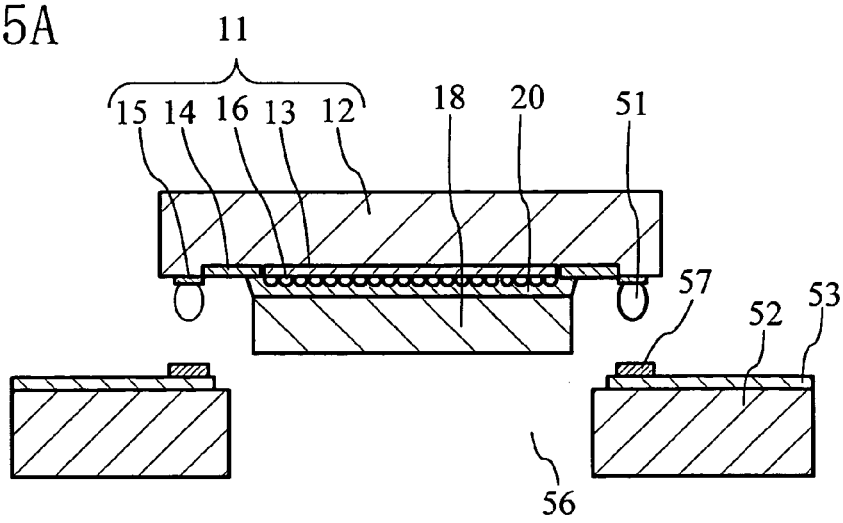

FIG. 15B

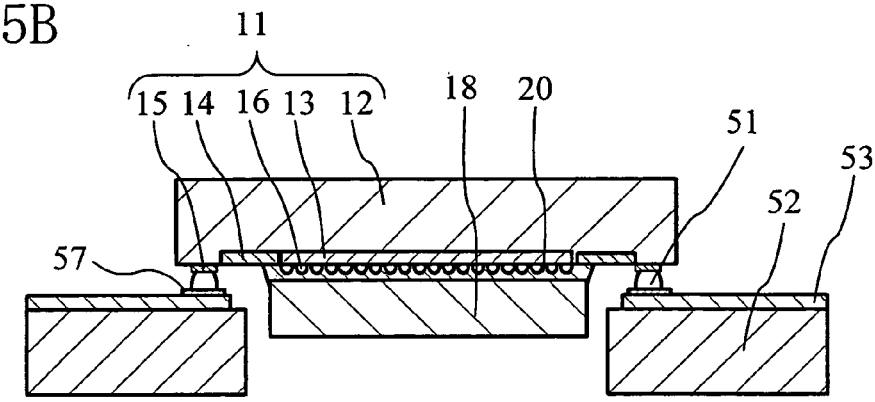
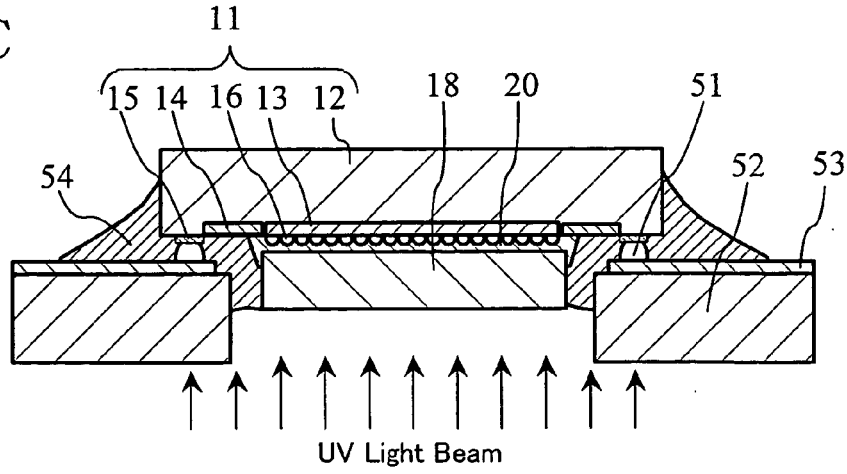
FIG. 15C