FIG. 3A

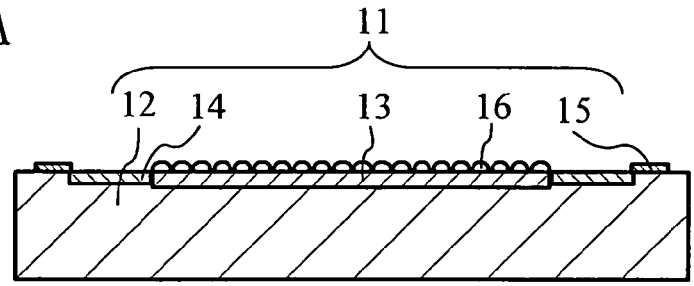


FIG. 3B

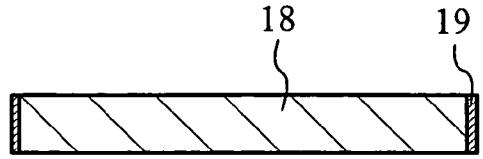


FIG. 3C

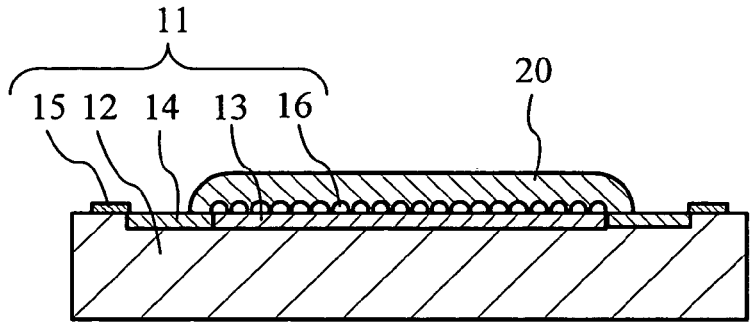

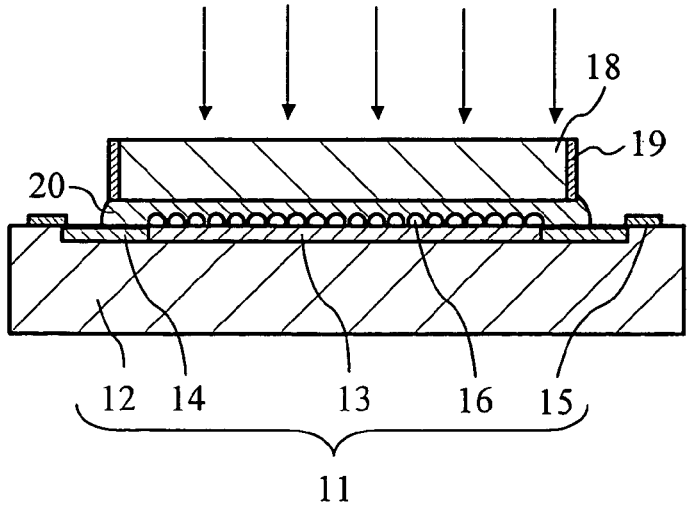
FIG. 3D