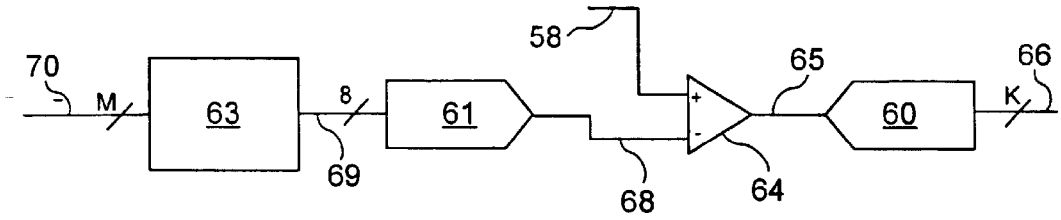
58
70
M
63
8
61
65
66
60
K
69
68
64

FIG. 7A

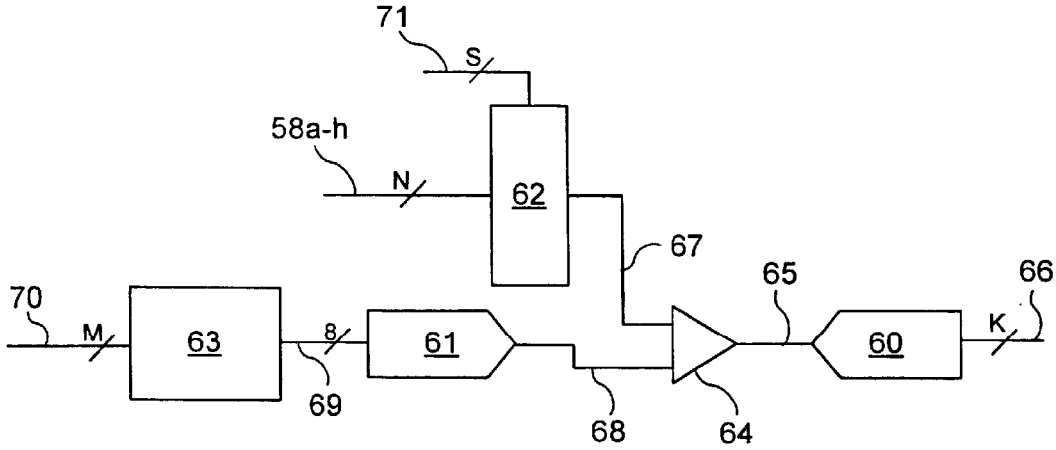
71
S
58a-h
N
62
67
65
66
70
M
63
8
61
60
K
69
68
64

FIG. 7B