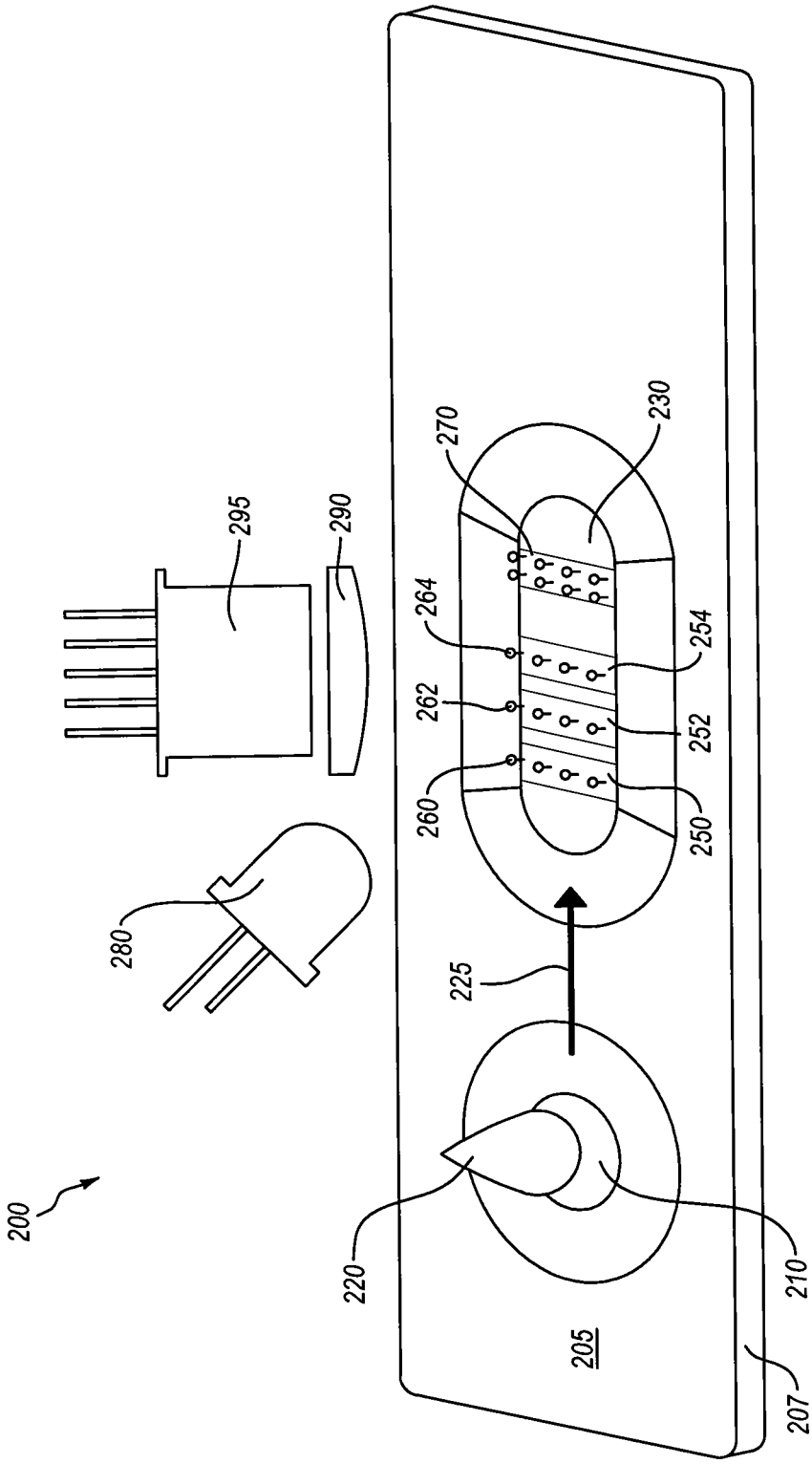
200
295
290
280
270
230
264
262
260
254
252
250
225
220
210
205
207

Fig. 2