FIG. 1

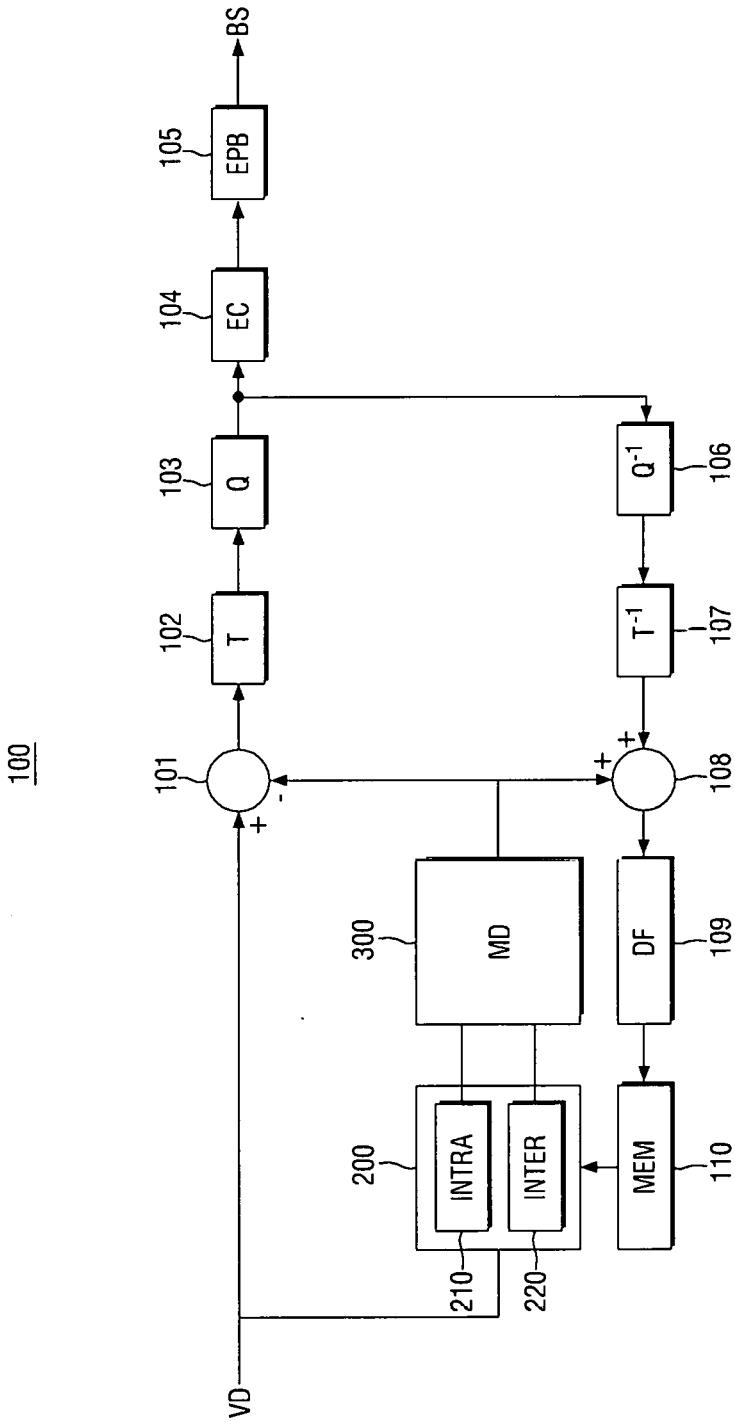
100
VD
101
+
-
102
T
103
Q
104
EC
105
EPB
BS
106
Q-1
107
T-1
108
+
+
109
DF
110
MEM
200
INTRA
INTER
210
220
300
MD