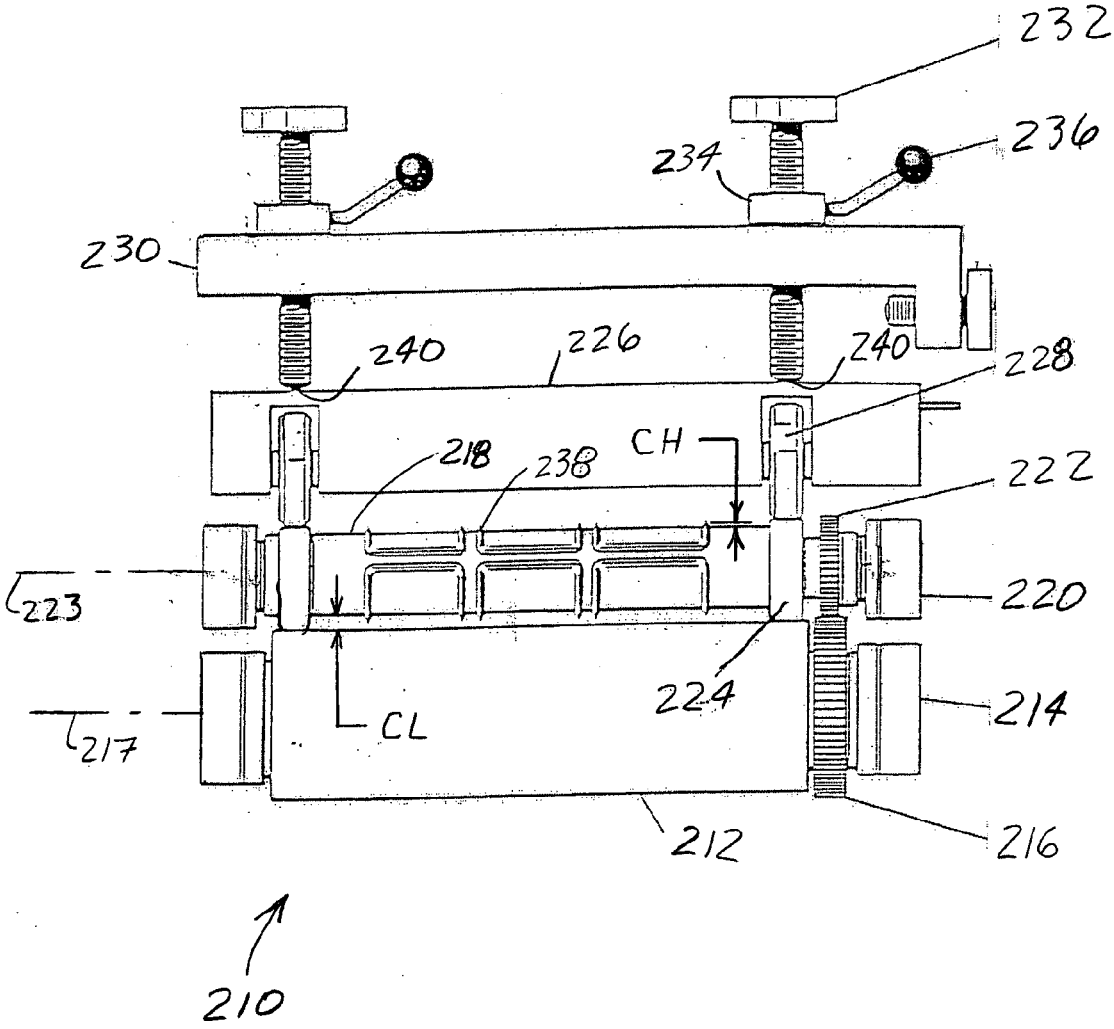
232
236
234
230
240
226
240
228
CH
218
238
222
223
220
224
214
CL
217
212
216
210

FIG. 3