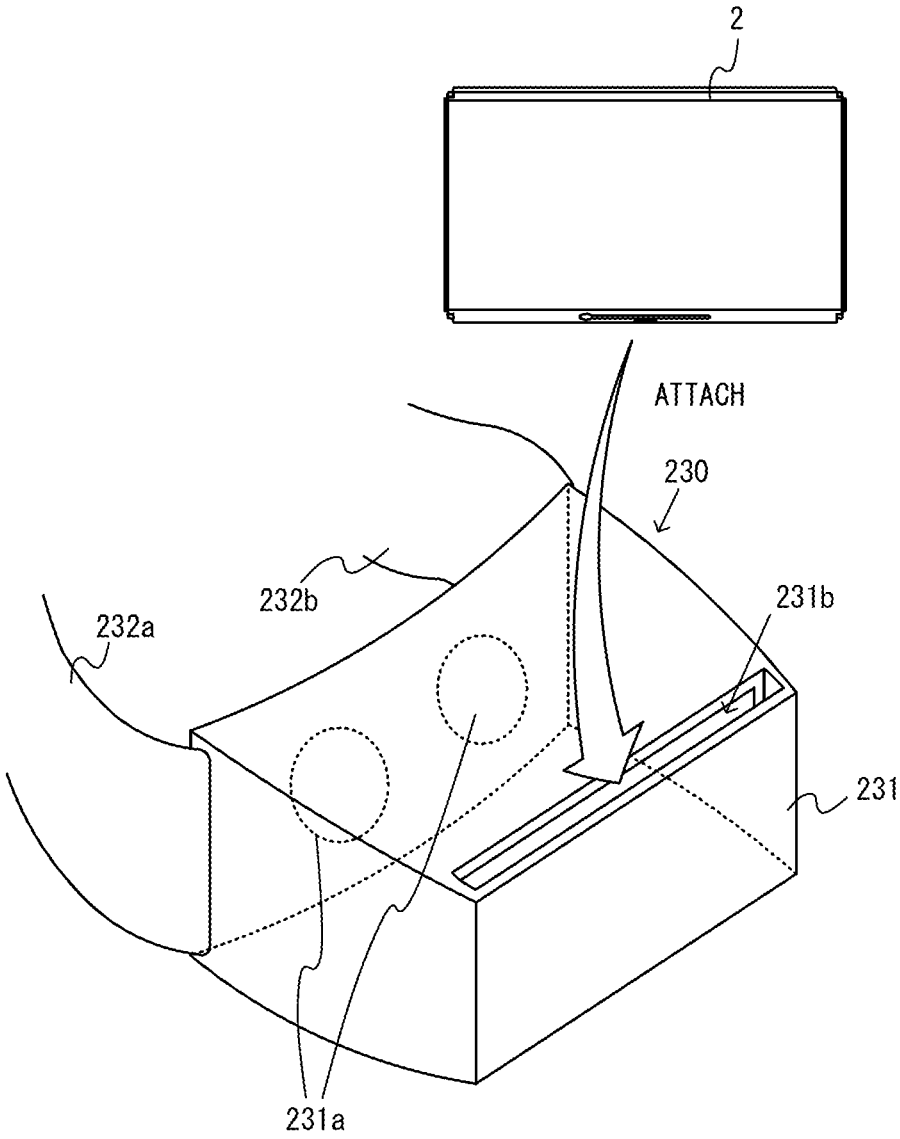Fig. 60