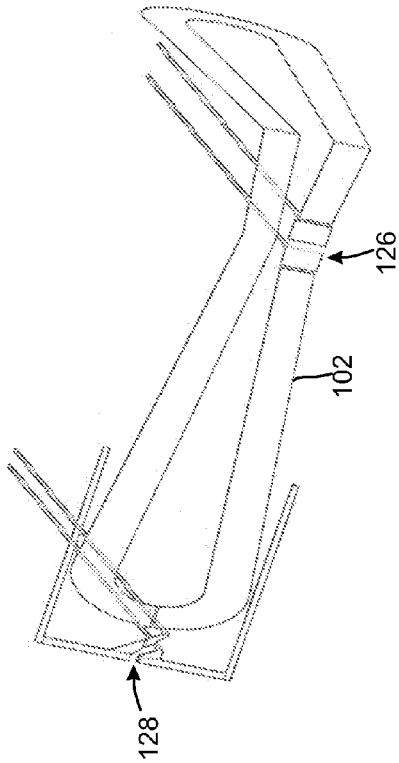

Fig. 5a

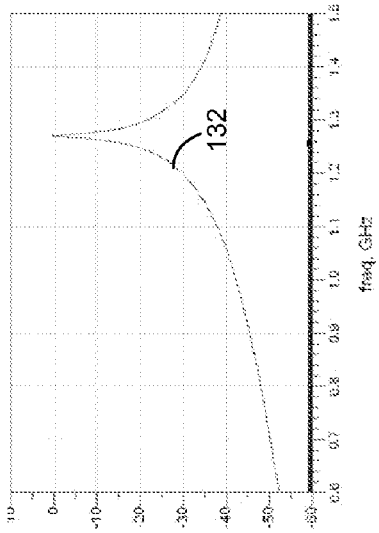

Fig. 5b

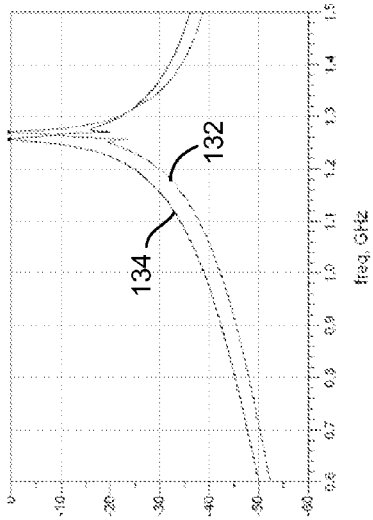

Fig. 5c