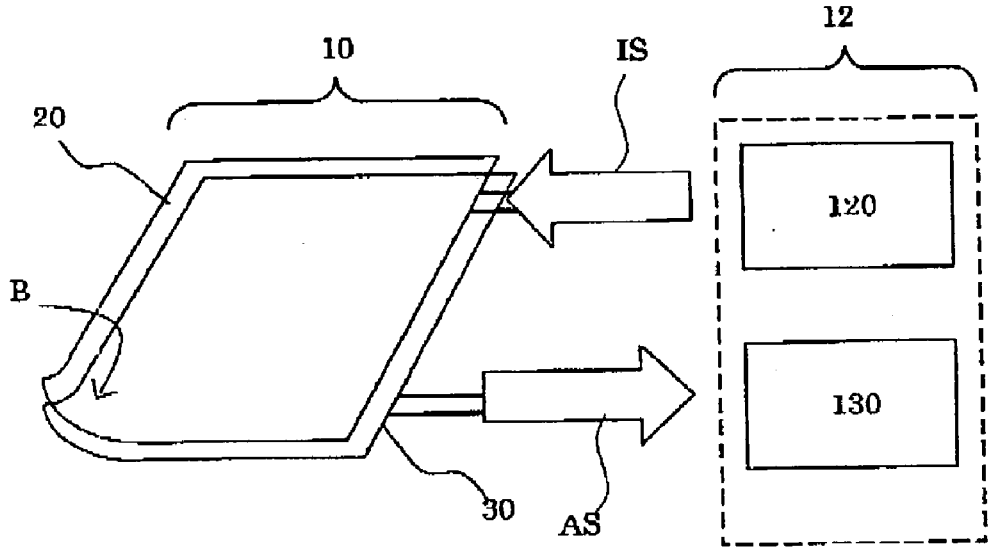

FIG.1

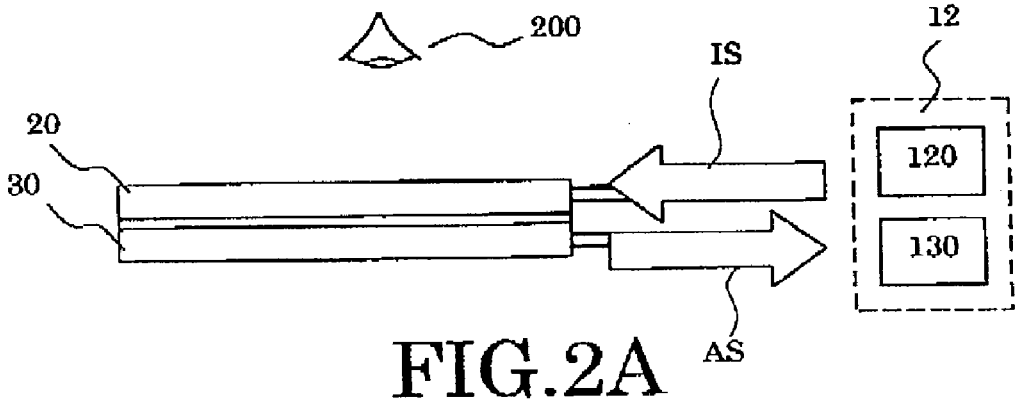

FIG.2A

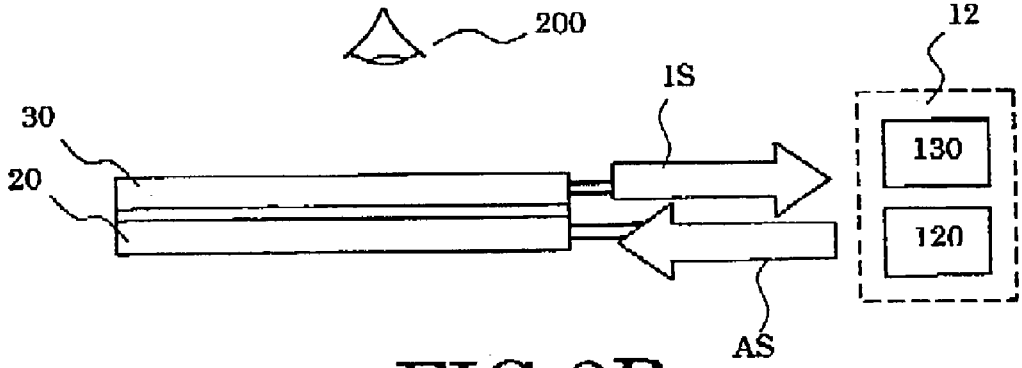

FIG.2B