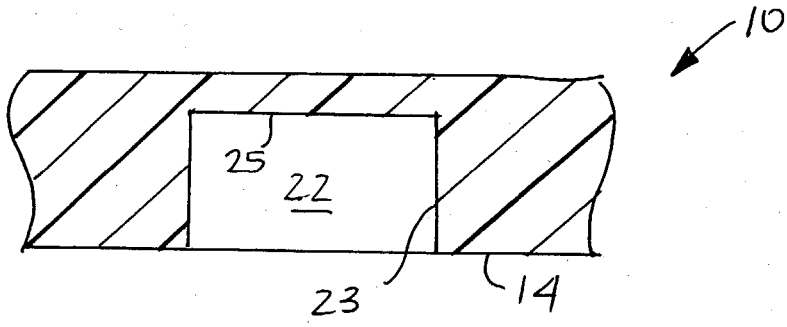

FIG.5

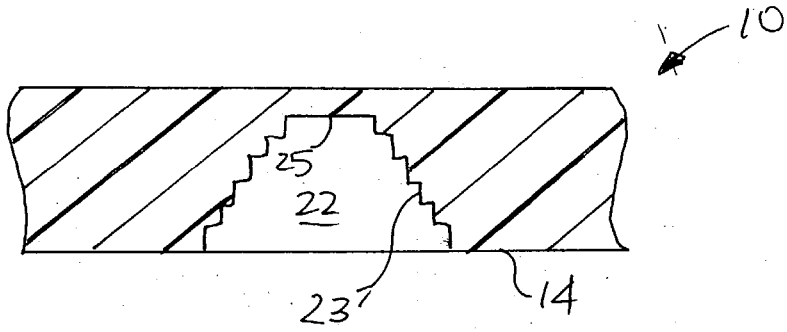

FIG.5A

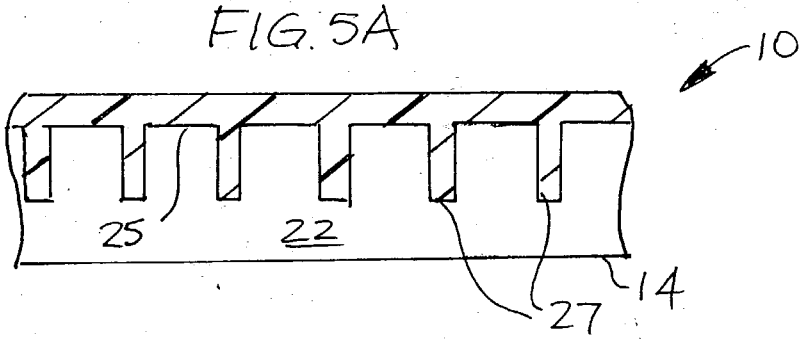

FIG.6

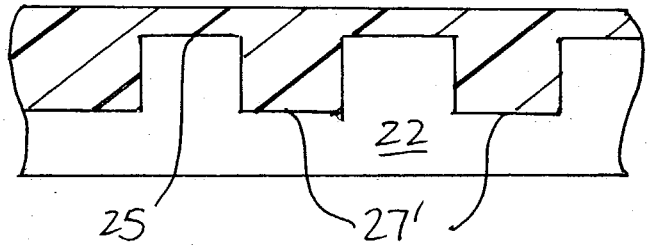

FIG.6A

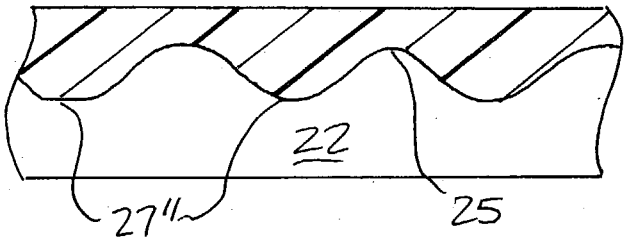

FIG.6B