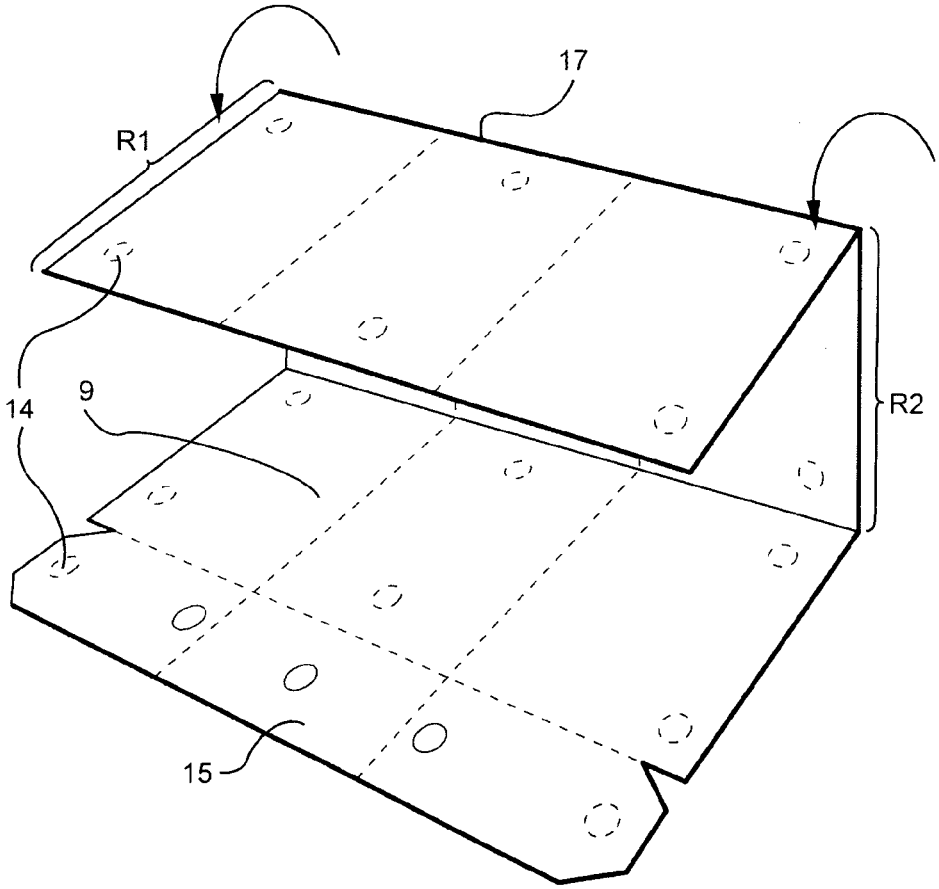FIG. 5