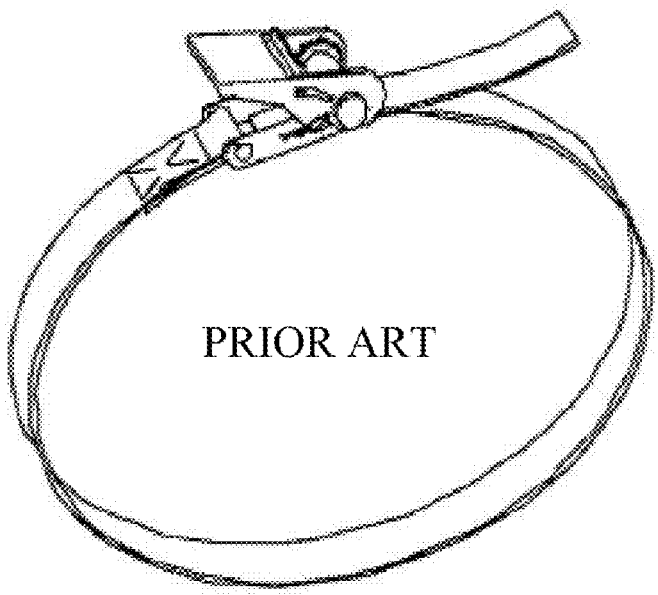

FIG 2A

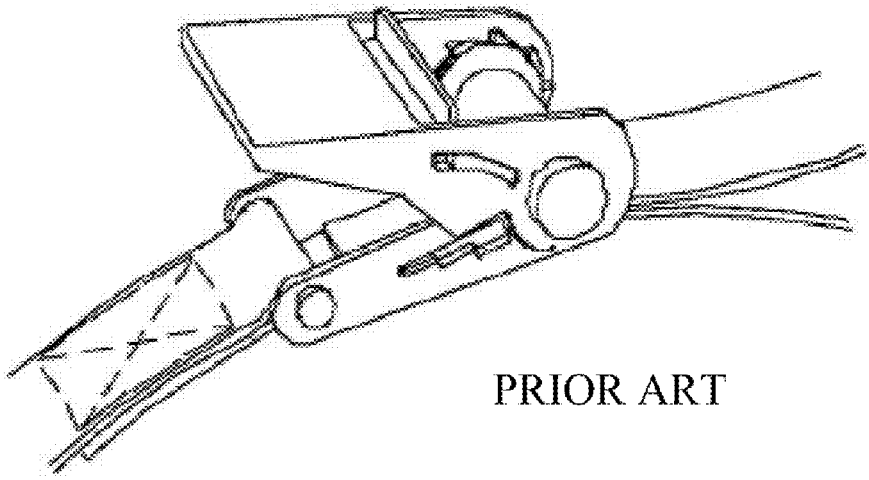

FIG. 2B