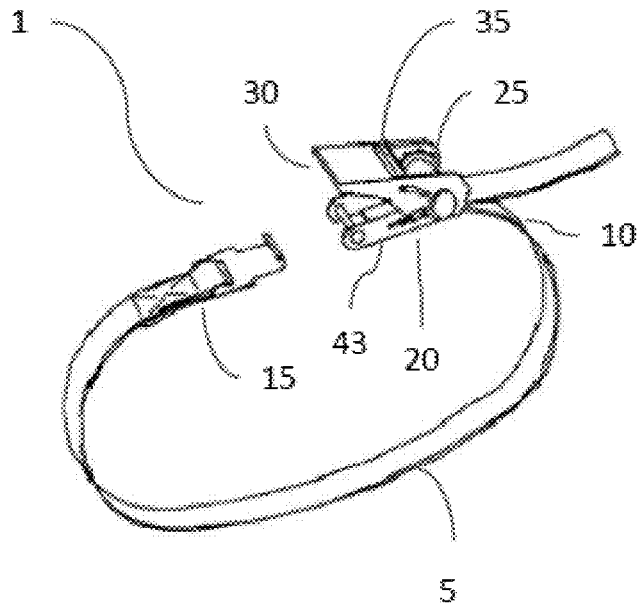
1
35
30
25
10
43
20
15
5

FIG. 3A

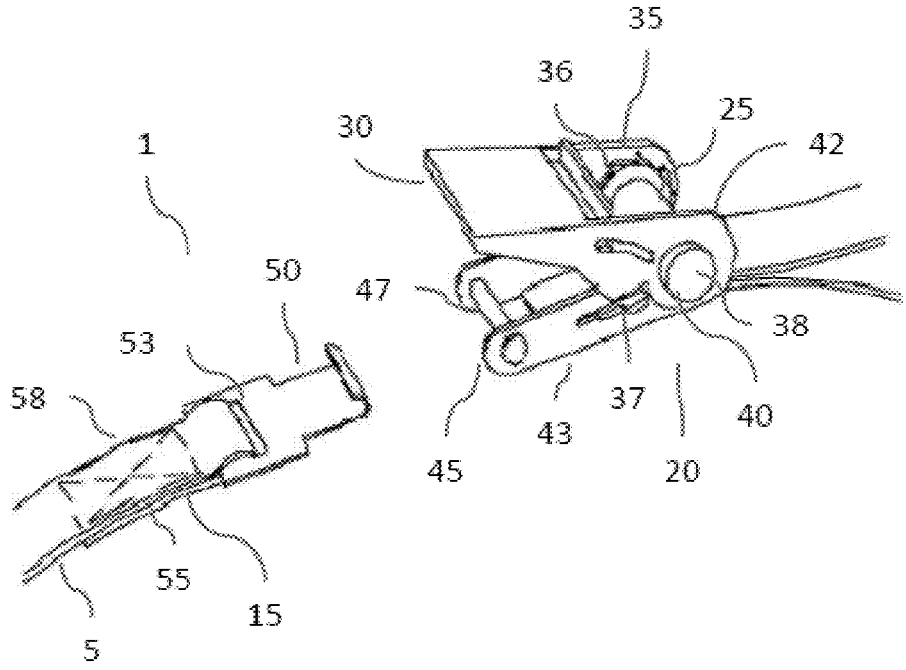
35
36
25
30
42
1
50
47
38
53
58
37
40
43
45
20
55
15
5

FIG. 3B