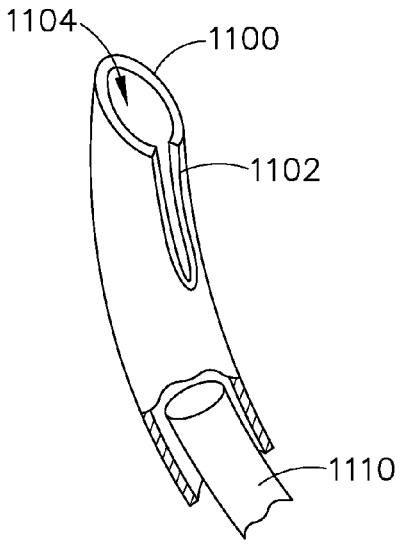

Fig.28A

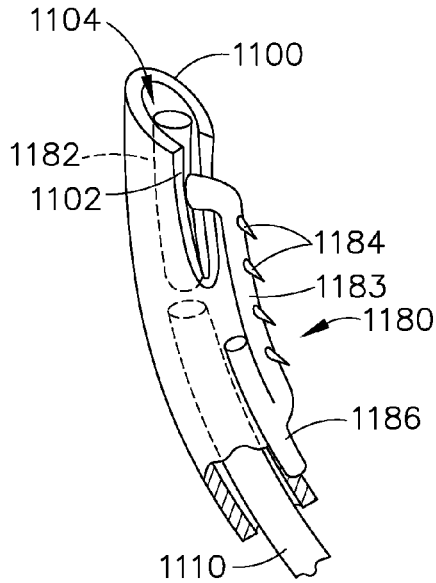

Fig.28B

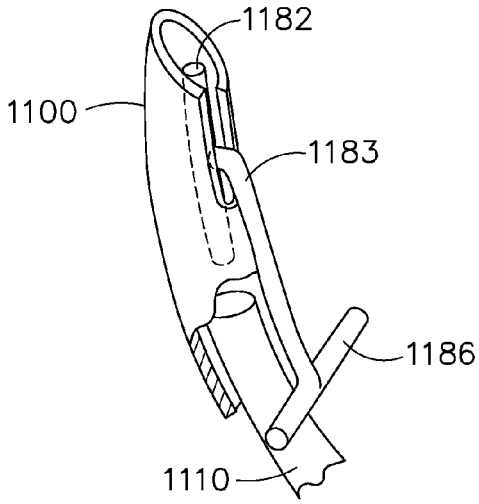

Fig.28C

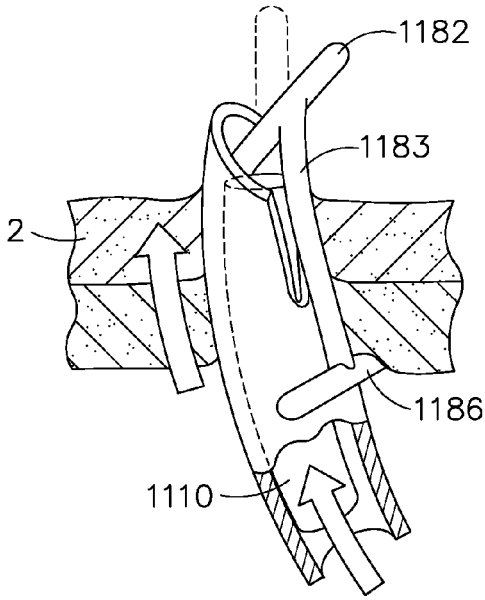

Fig.28D